PV 445, P 210

Bakdörr, gångjärn
P 4450, P 2100

Rear doors, hinges
P 4450, P 2100

Pos Fig.	Antal Qty.	Benämning	Description	Det. nr Part No.	Anmärkning Notes
	1	Styrning	Guide	96121	1)
25	1	Styrning	Guide	660263	2)
	4	Skruv	Screw	115614	1)
26	4	Skruv	Screw	950122	2)
	4	Låsbricka	Lock washer	17898	1)
27	4	Låsbricka	Lock washer	191540	2)
28	4	Gummikil	Rubber key	660564	2)
29	1	Arm	Arm	95909	3)
30	2	Gummibussning	Rubber bushing	95912	
31	2	Låsfjäder	Lock spring	95915	
32	2	Gummistop	Rubber stop	96470	
33	2	Fjäder	Spring	96469	
34	2	Skruv	Screw	14190	
35	2	Låsbricka	Lock washer	951693	

1. P 44505-44508 t.o.m. chassi nr 34348 utom nr 34208-34210, 34294, 34298, 34299, 34301, 34303-34331, 34333-34347.
2. P 44505-44508 fr.o.m. chassi nr 34349 samt nr 34208-34210, 34294, 34298, 34299, 34301, 34303-34331, 34333-34347. P 21104-21107, P 21207-21208.
3. Ersätter tidigare utförande med gängad axel. Vid byte från tidigare till senare utförande måste samtidigt gummibussning 95912 och låsfjäder 95915 monteras.

1. P 44505-44508 up to chassis No. 34348 except Nos. 34208-34210, 34294, 34298, 34299, 34301, 34303-34331, 34333-34347.
2. P 44505-44508 w.e.f. chassis No. 34349 and Nos. 34208-34210, 34294, 34298, 34299, 34301, 34303-34331, 34333-34347. P 21104-21107, 21207-21208.
3. Replaces early production type with threaded shaft. With transition from early to late production rubber bushing 95912 and lock spring 95915 must be fitted simultaneously.

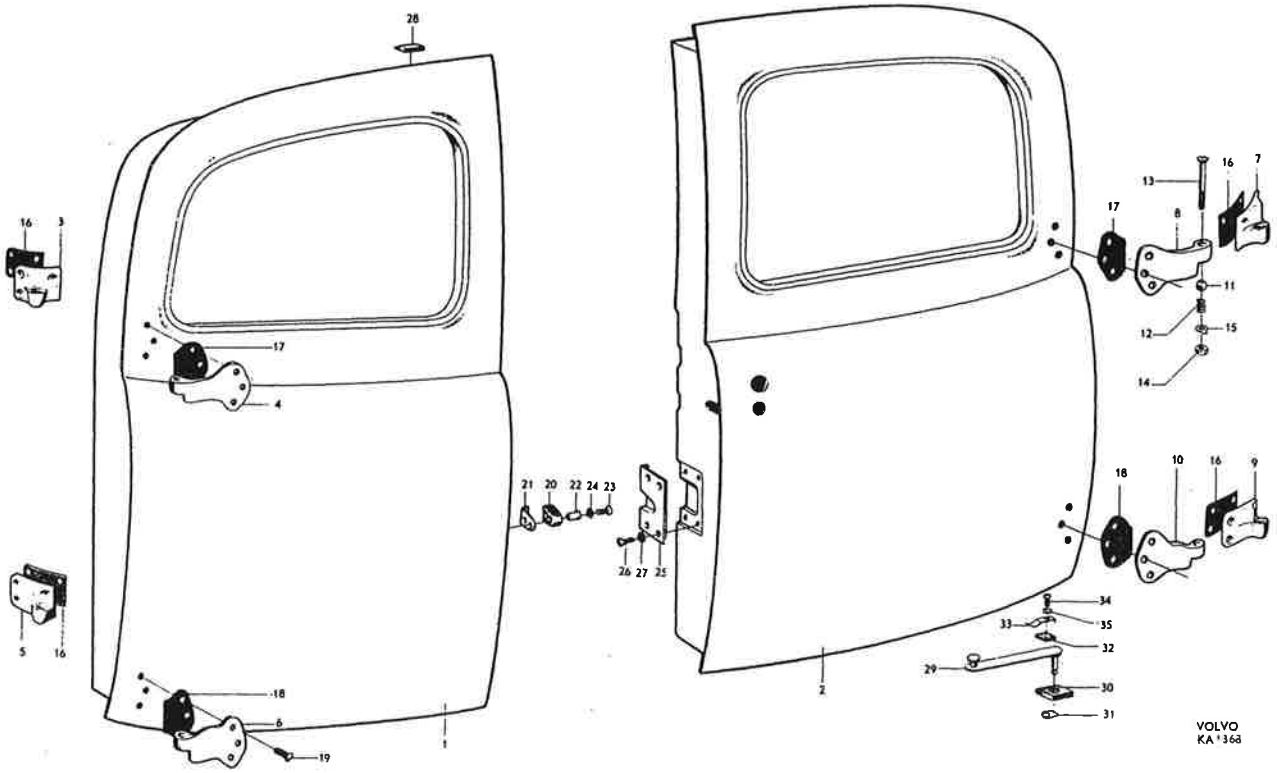
28
16
3
17
4
5
16
18
6
19
1
21
20
22
24
23
26
27
25
2
13
16
7
17
8
11
12
15
14
18
10
16
9
34
33
35
32
29
30
31
VOLVO
KA 1368

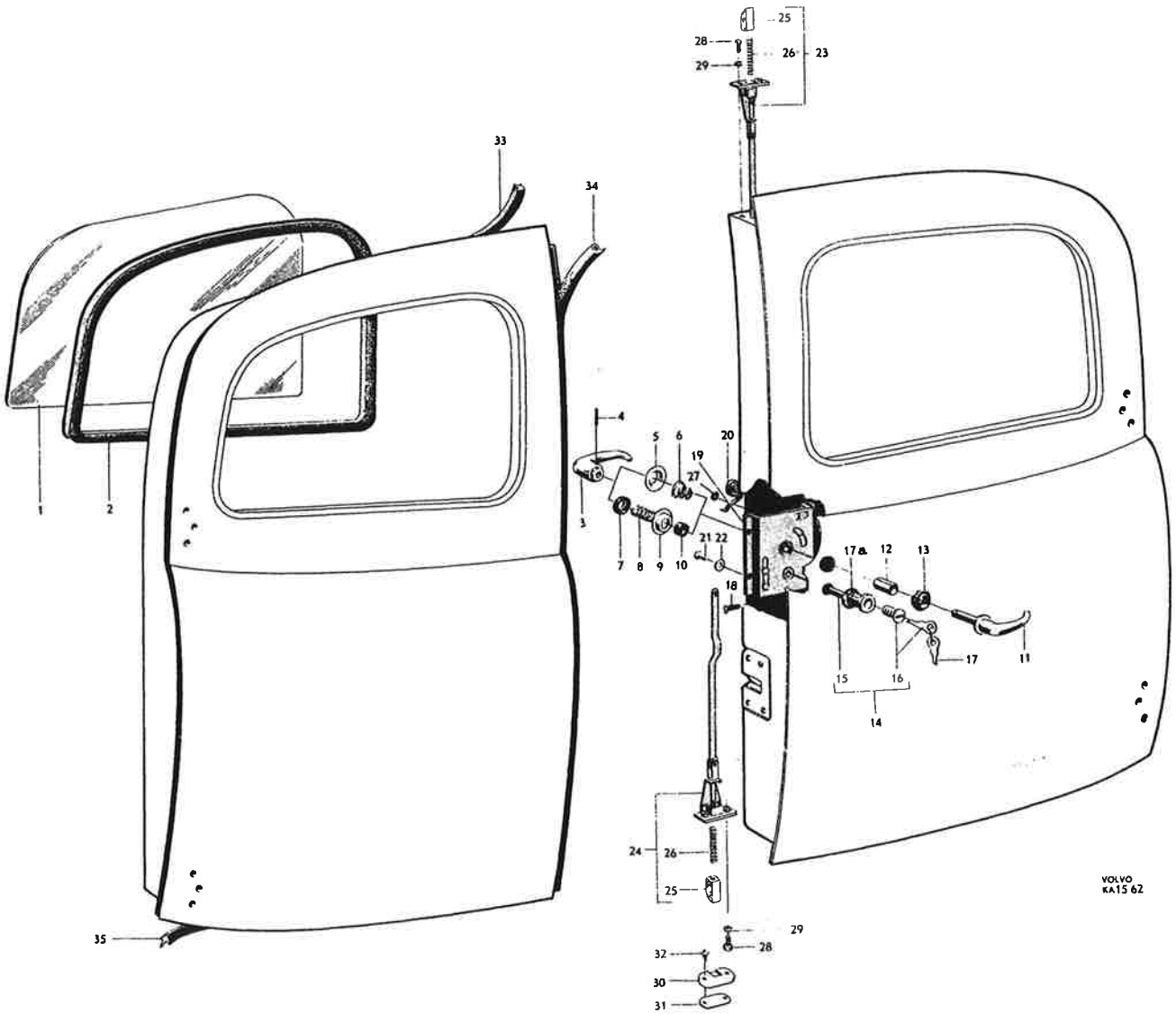
1
2
3
4
5
6
7
8
9
10
11
12
13
14
15
16
17
17a
18
19
20
21
22
23
24
25
26
27
28
29
30
31
32
33
34
35
VOLVO
KA1562

PV 445, P 210

Övriga bakdörrsdetaljer
P 4450, P 2100

Other rear door components
P 4450, P 2100

Pos Fig.	Antal Qty.	Benämning	Description	Det. nr Part No.	Anmärkning Notes
19	1	Lås, kmpl.	Lock, cpl.	96861	1,2)
20	1	. Fjäder	. Spring	656803	
21	4	Skruv, tid. utf.	Screw, early prod.	105211	1)
	4	Mutter, sen. utf.	Nut, late prod.	951098	1,2)
22	4	Låsbricka	Lock washer	951695	1,2)
23	1	Länk, övre, kmpl.	Link, upper, cpl.	96862	1,2)
24	1	Länk, undre, kmpl.	Link, lower, cpl.	96863	1,2)
25	2	. Låskolv	. Lock plunger	656804	
26	2	. Fjäder	. Spring	656805	
27	1	Gummibussning	Rubber bushing	94100	1,2)
28	4	Skruv	Screw	105210	1,2)
29	4	Fjäderbricka	Spring washer	906985	1,2)
30	2	Låsbleck	Lock washer	96865	1,2)
31	erf	Bricka, tj. = 2,5	Washer, Th. = 2.5	651925	1)
	erf	Bricka, tj. = 4,0	Washer, Th. = 4.0	658805	1)
32	4	Skruv, l = 19	Screw, l = 19	115889	1)
	4	Skruv, l = 25	Screw, l = 25	115918	1,2)
33	2	Tätningslist	Seal strip	96386	
34	1	Tätningslist	Seal strip	96384	
35	2	Tätningslist	Seal strip	95938	

1. P 44505 fr.o.m. chassi nr 1186.
   P 44506 fr.o.m. chassi nr 6547 samt nr 6290, 6293, 6295, 6299-6303, 6305, 6307-6314, 6316, 6317, 6319-6328, 6330-6367, 6370-6383, 6389-6459, 6461-6528, 6530-6545.
   P 44507 fr.o.m. chassi nr 1177 samt nr 997, 1021, 1022, 1057, 1059-1062, 1064-1069, 1071-1175.
   P 44508.
2. Ingår i satsen 54876.

1. P 44505 w.e.f. chassis No. 1186.
   P 44506 w.e.f. chassis No. 6547 as well as Nos. 6290, 6293, 6295, 6299-6303, 6305, 6307-6314, 6316, 6317, 6319-6328, 6330-6367, 6370-6383, 6389-6459, 6461-6528, 6530-6545.
   P 44507 w.e.f. chassis No. 1177 as well as Nos. 997, 1021, 1022, 1057, 1059-1062, 1064-1069, 1071-1175.
   P 44508.
2. Included in set No. 54876.

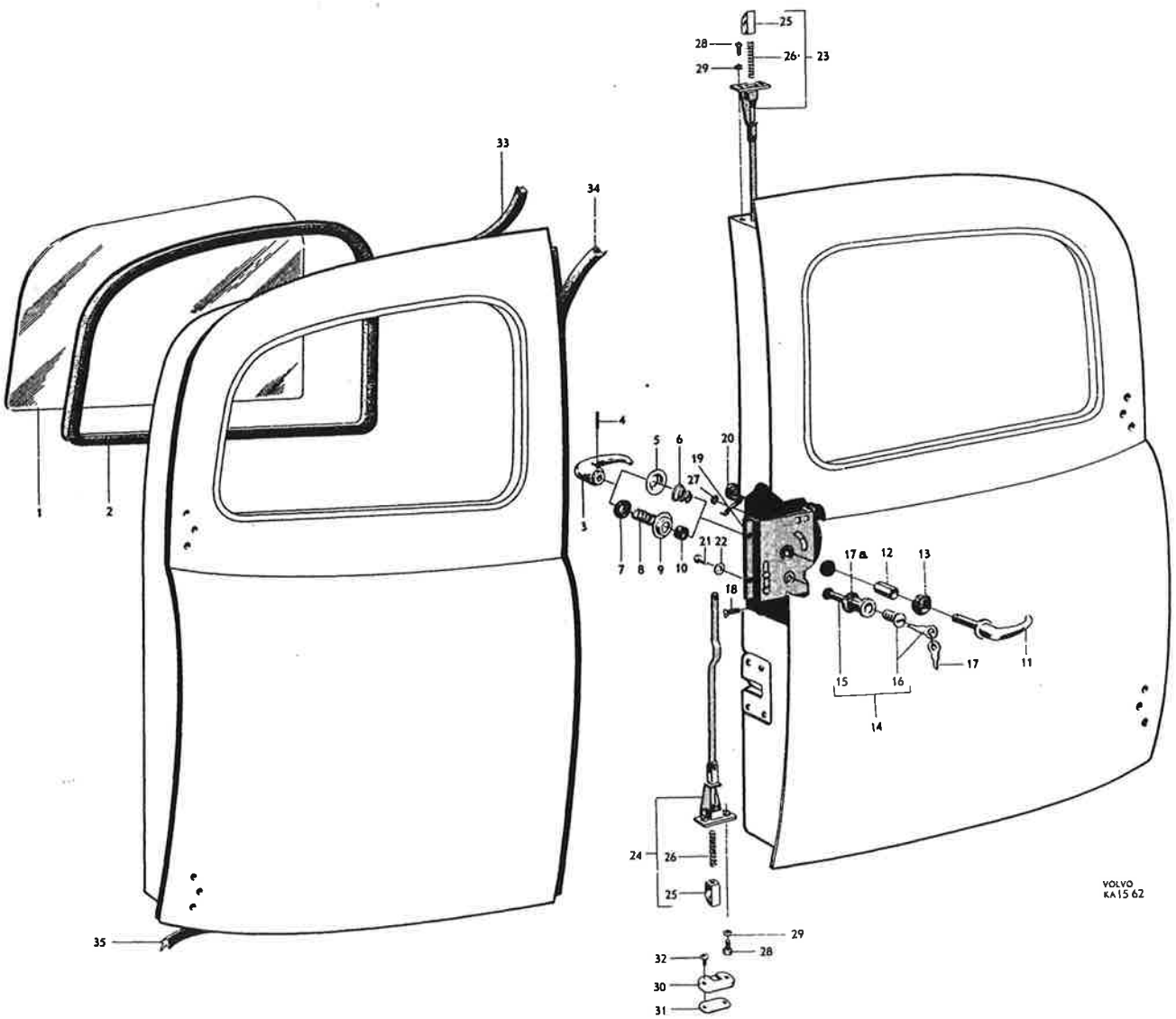
1
2
3
4
5
6
7
8
9
10
11
12
13
14
15
16
17
17a
18
19
20
21
22
23
24
25
26
27
28
29
30
31
32
33
34
35
VOLVO
KA15 62

PV 445, P 210

Karosserifastsättning, konsol för bakre stänkskydd

Body anchorage, bracket for rear mudflap

Pos Fig.	Antal Qty. P 4450 P 2100	Antal Qty. P 4451 P 2101	Benämning	Description	Det. nr Part No.	Anmärkning Notes
1	6	2	Skruv	Bolt	902306-0	
2	6	2	Bricka	Washer	11980-0	
3	6	2	Fjäderbricka	Spring washer	906993-1	
	2	2	Skruv	Bolt	902306-0	1)
	2	2	Bricka	Washer	11980-0	1)
4	2		Bult	Bolt	14666-2	2)
		2	Bult	Bolt	14669-6	2)
5	2	2	Mutter	Nut	10549-4	2)
6	2	2	Bricka	Washer	651779-1	2)
7	2	2	Fjäderbricka	Spring washer	906993-1	
8	2		Bult	Bolt	106526-7	
		2	Bult	Bolt	14669-6	
9	2	2	Mutter	Nut	10549-4	
10	2		Bricka	Washer	11980-0	
		2	Bricka	Washer	18719-5	
		2	Bricka	Washer	651779-1	Tid. utf. Early prod.
11	2	2	Fjäderbricka	Spring washer	906993-1	
12	6	4	Bult	Bolt	14673-8	
13	2		Bult	Bolt	14667-0	
14	8	4	Mutter	Nut	10549-4	
15	8	4	Bricka	Washer	11980-0	
16	8	4	Fjäderbricka	Spring washer	906993-1	
17	16	10	Karossmellanlägg	Body spacer	81052-3	
18	1		Konsol, V	Bracket, L	95889-2	
19	1		Konsol, H	Bracket, R	95890-0	
20	2		Skruv	Bolt	955244-9	
21	2		Mutter	Nut	955780-2	
22	2		Fjäderbricka	Spring washer	906985-7	
23	4		Skruv	Screw	955137-5	
24	4		Bricka	Washer	120085-6	
25	1		Stänkskydd, V	Mudflap, L	654787-1	
	1		Stänkskydd, H	Mudflap, R	654788-9	
26	4		Skruv	Screw	190364-0	
27	4		Bricka	Washer	120175-5	

1. P 44505 t.o.m. chassi nr 1203.
   P 44506 t.o.m. chassi nr 6498.
   P 44507 t.o.m. chassi nr 1185.
   P 44511 t.o.m. chassi nr 3504.
2. P 44505 fr.o.m. chassi nr 1204.
   P 44506 fr.o.m. chassi nr 6499.
   P 44507 fr.o.m. chassisnr 1186.
   P 44508.
   P 44511 fr.o.m. chassi nr 3505.
   P 21104-21107.
   P 21207-21208.
   P 2101.

1. P 44505 up to chassis No. 1203.
   P 44506 up to chassis No. 6498.
   P 44507 up to chassis No. 1185.
   P 44511 up to chassis No. 3504.
2. P 44505 w.e.f. chassis No. 1204.
   P 44506 w.e.f. chassis No. 6499.
   P 44507 w.e.f. chassis No. 1186.
   P 44508.
   P 44511 w.e.f. chassis No. 3505.
   P 21104-21107.
   P 21207-21208.
   P 2101.

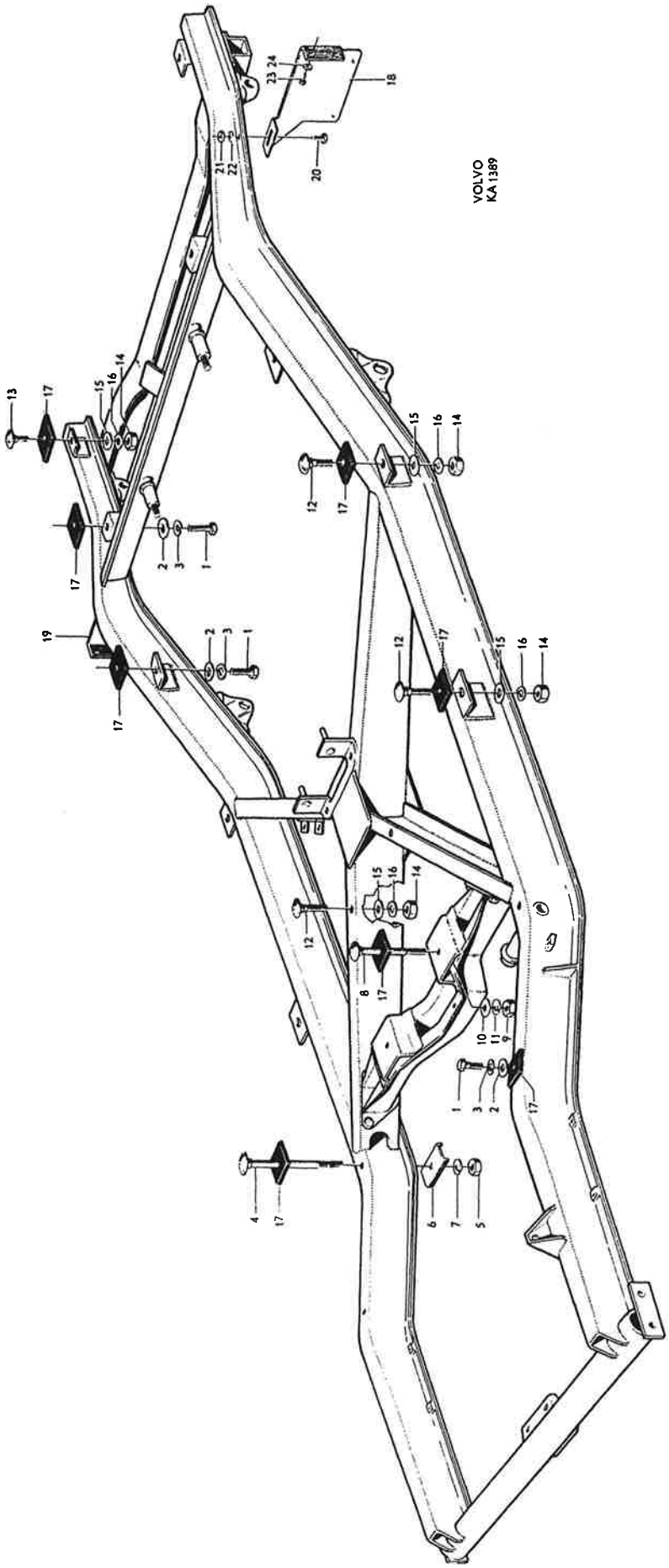
VOLVO
KA 1389

PV 445, P 210

Vindruta, sidorutor
P 4450, P 2100

Windshield, side windows
P 4450, P 2100

Pos Fig.	Antal Qty. P44505	P44506-8	P21164 P21124	P21134 21234-44	Benämning	Description	Det. nr Part No.	Anmärkning Notes
1	2	2			Glas	Pane	655887	
2	1	1			Tätningslist	Seal strip	96348	
3	1	1			Tätningslist	Seal strip	96352	
4	1	1			Tätningslist	Seal strip	96353	
5	2	2			Prydnadslist	Moulding		Se sida 50 See page 50
6			1	1	Glas	Pane	657268	
7			1	1	Tätningslist	Seal strip	660296	1)
			1	1	Tätningslist	Seal strip	657440	2)
8			1	1	List, V	Strip, L	661006	
9			1	1	List, H	Strip, R	661007	
10			6	6	Skruv	Screw	14941	
11			2	2	Prydnadslist	Moulding		Se sida 50 See page 50
12		2			Glas	Pane	655894	
				2	Glas	Pane	655894	3)
13		2			Tätningslist	Seal strip	96346	
				2	Tätningslist	Seal strip	96346	3)
14		2		2	Glas	Pane	655895	
15		2		2	Tätningslist	Seal strip	96347	

1. För vagnar med prydnadslister.
2. För vagnar utan prydnadslister.
3. För vagnar med fast sidoruta.
   Hissbar sidoruta se sida 42.

1. For vans with mouldings.
2. For vans without mouldings.
3. For vans with fixed side panes.
   Elevator side panes, see page 42.

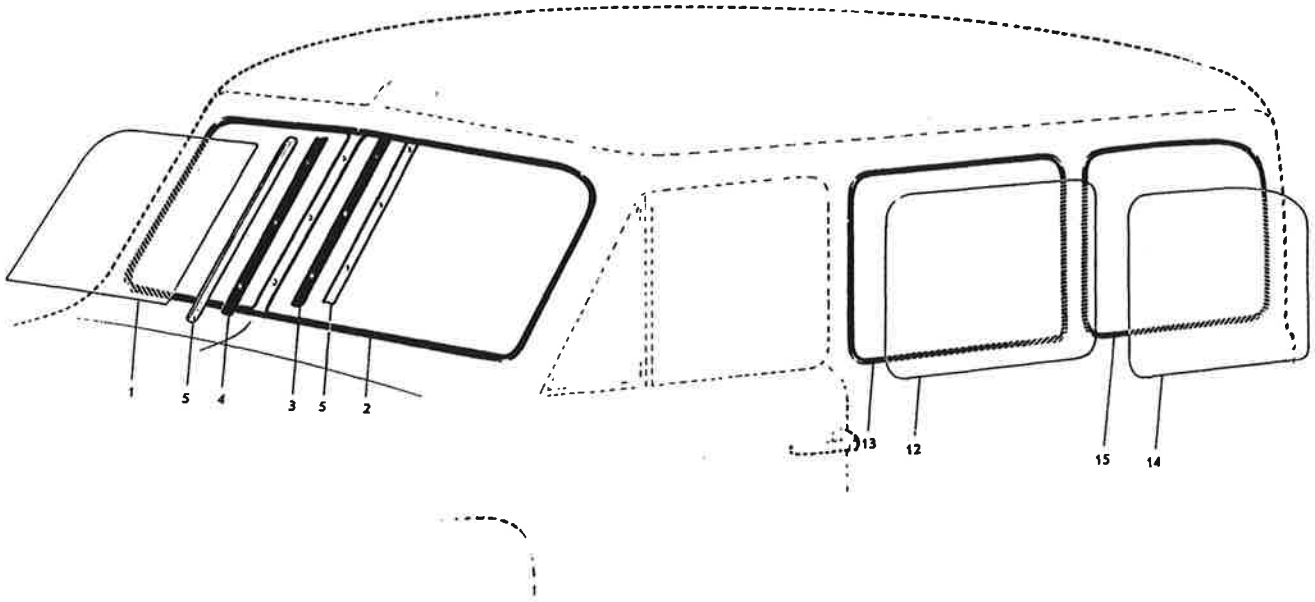
1
5
4
3
5
2
13
12
15
14

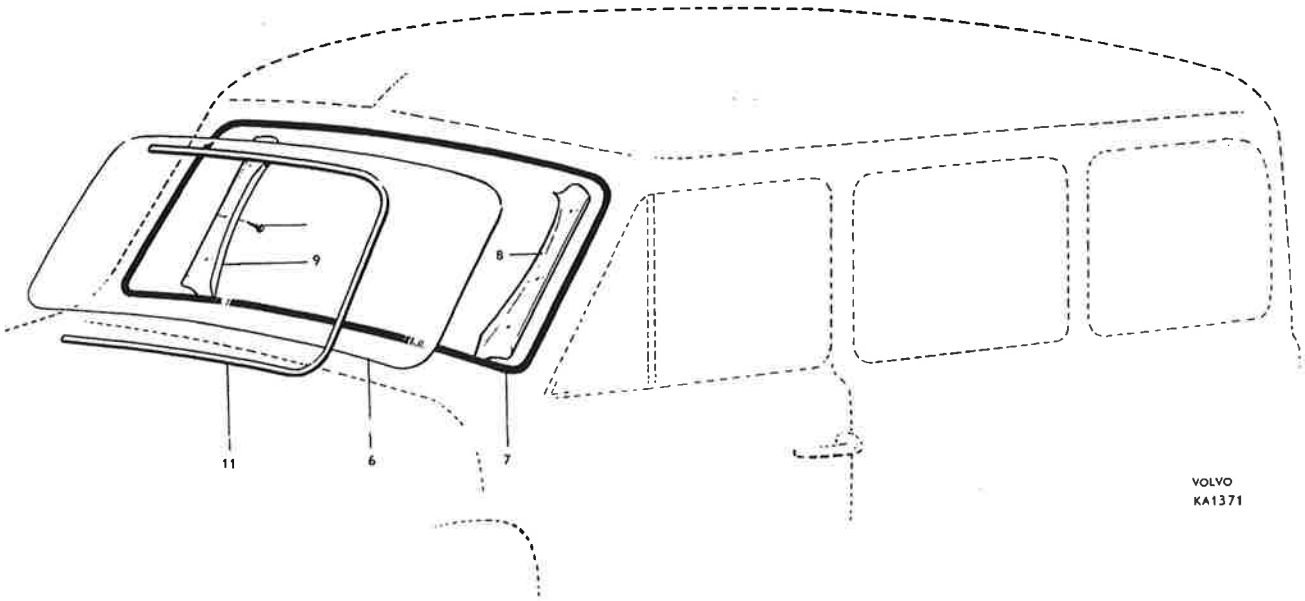
9
8
11
6
7
VOLVO
KA1371

PV 445, P 210

Hissbar sidoruta — Elevator side panes
P 21134, P 21234, P 21244

Pos Fig.	Antal Qty.	Benämning	Description	Det. nr Part No.	Anmärkning Notes
1	2	Glas	Pane	661022	
2	2	Tätningslist	Seal moulding	660465	
3	2	Glas	Pane	661023	
4	erf	Fyllnadsband	Filler strip	661610	
5	1	Hisskena, V	Elevator strip, L	661688	
	1	Hisskena, H	Elevator strip, R	661689	
6	1	Tätningslist, V	Seal moulding, L	661038	
	1	Tätningslist, H	Seal moulding, R	661039	
7	2	Styrlist, främre	Guide moulding, forward	661026	
8	2	Mellankonsol	Center bracket	661621	
9	2	Skruv	Screw	902225	
10	2	Bricka	Washer	11976	
11	2	Stopp	Stop	661622	
12	2	Skruv	Screw	902228	
13	2	Bricka	Washer	951714	
	2	Mutter	Nut	906574	
14	2	Styrlist, bakre	Guide moulding, rear	661027	
15	2	Mellankonsol	Center bracket	661621	
16	2	Skruv, självgängande	Screw, self-tapping	107401	
	2	Skruv	Screw	902225	
17	4	Bricka	Washer	11976	
18	2	Styrlist, övre	Guide moulding, upper	661617	
19	1	Hiss, V	Elevator, L	661623	
	1	Hiss, H	Elevator, R	661624	
20	8	Skruv	Screw	921801	
21	8	Bricka	Washer	11961	
22	2	Hissvev	Elevator crank	654856	
23	2	Pinne	Pin	92972	
24	2	Bricka	Washer	661625	
25	2	Bricka	Washer	661626	
26	2	Fjäder	Spring	661627	
27	2	Prydnadslist	Moulding	661628	
28	6	Fäste	Anchorage	661629	

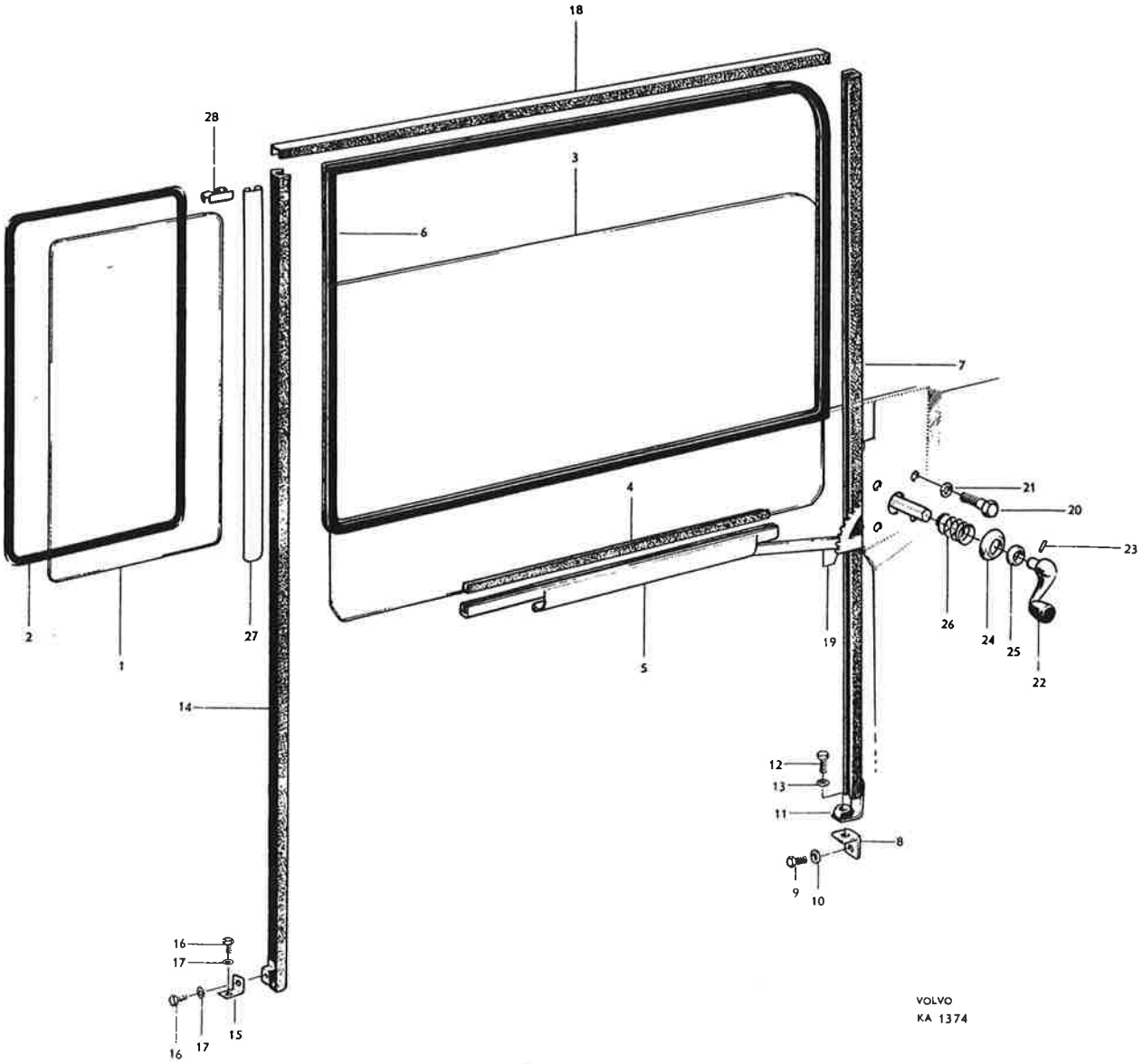
18
28
3
6
7
21
20
23
4
2
1
27
5
19
26
24
25
22
14
12
13
11
8
9
10
16
17
15
16
17
VOLVO
KA 1374

PV 445, P 210

Diverse inre utrustning PV 445 | Miscellaneous interior equipment PV 445

Pos Fig.	Antal Qty. P 44505 -44508	Antal Qty. P 44511	Benämning	Description	Det. nr Part No.	Anmärkning Notes
		1	Förvaringsfack	Locker	92657	1)
1	1	1	Förvaringsfack	Locker	94522	2)
2	erf	erf	Skruv	Screw	106938	l = 10
3	erf	erf	Bricka	Washer	120098	
4	erf	erf	Skruv	Screw	955138	l = 12
5	erf	erf	Snabbmutter	Speed nut	90493	
		1	Lucka	Lid	92852	1)
6	1	1	Lucka	Lid	94532	2)
7	1	1	Prydnadslist	Moulding	94520	2)
8	2	2	Fäste	Anchorage	94924	2)
		2	Gångjärn	Hinge	92853	1)
9	1	1	Gångjärn	Hinge	94524	2)
		4	Skruv	Screw	115414	1)
10	2	2	Skruv	Screw	115494	2)
		4	Låsbricka	Lock washer	951696	1)
11	2	2	Låsbricka	Lock washer	951693	2)
12	erf	erf	Skruv	Screw	106938	
		1	Tryckknapp	Push button	92859	1)
13	1	1	Tryckknapp	Push button	94762	2)
14	1	1	Fjäder	Spring	86553	
15	1	1	Låskolv	Lock plunger	92856	
16	1	1	Fjäder	Spring	92956	
17	2	2	Skruv	Screw	14012	
18	2	2	Fjäderbricka	Spring washer	906983	
		2	Låsbleck	Striker plate	92861	1)
19	2	2	Låsbleck	Striker plate	94535	
20	2	2	Skruv	Screw	106938	
21	2	2	Gummibuffert	Rubber cushion	93963	
		1	Askkopp, kmpl.	Ashtray, cpl.	92984	1)
		1	. Behållare	. Container	93881	
		1	. Gavel	. End	92986	
		1	. Knapp	. Button	92983	
		1	. Mutter	. Nut	151207	
		1	. Låsbricka	. Lock washer	951692	
		1	Kåpa	Casing	92989	1)
		2	Skruv	Screw	955117	1)
	1	1	Askkopp, kmpl.	Ashtray, cpl.	655303	2)
22	1	1	. Låsfjäder	. Lock spring	96921	
23	1	1	. Lock	. Cover	92373	
24	2	2	. Pinne	. Pin	190143	
	1	1	. Handtag, tid. utf. grått	. Finger grip, early prod., gray	94583	
25	1	1	. Handtag, sen. utf. svart	. Finger grip, late prod., black	655304	
26	2	2	. Gummibuffert	. Rubber cushion	92375	
27	2	2	. Hållare	. Retainer	92376	
28	2	2	. Skruv	. Screw	115463	

1. T.o.m. chassi nr 500.
2. P 44505–44508.
   P 44511 fr.o.m. chassi nr 501.

1. Up to chassis No. 500.
2. P 44505–44508.
   P 44511 w.e.f. chassis No. 501.

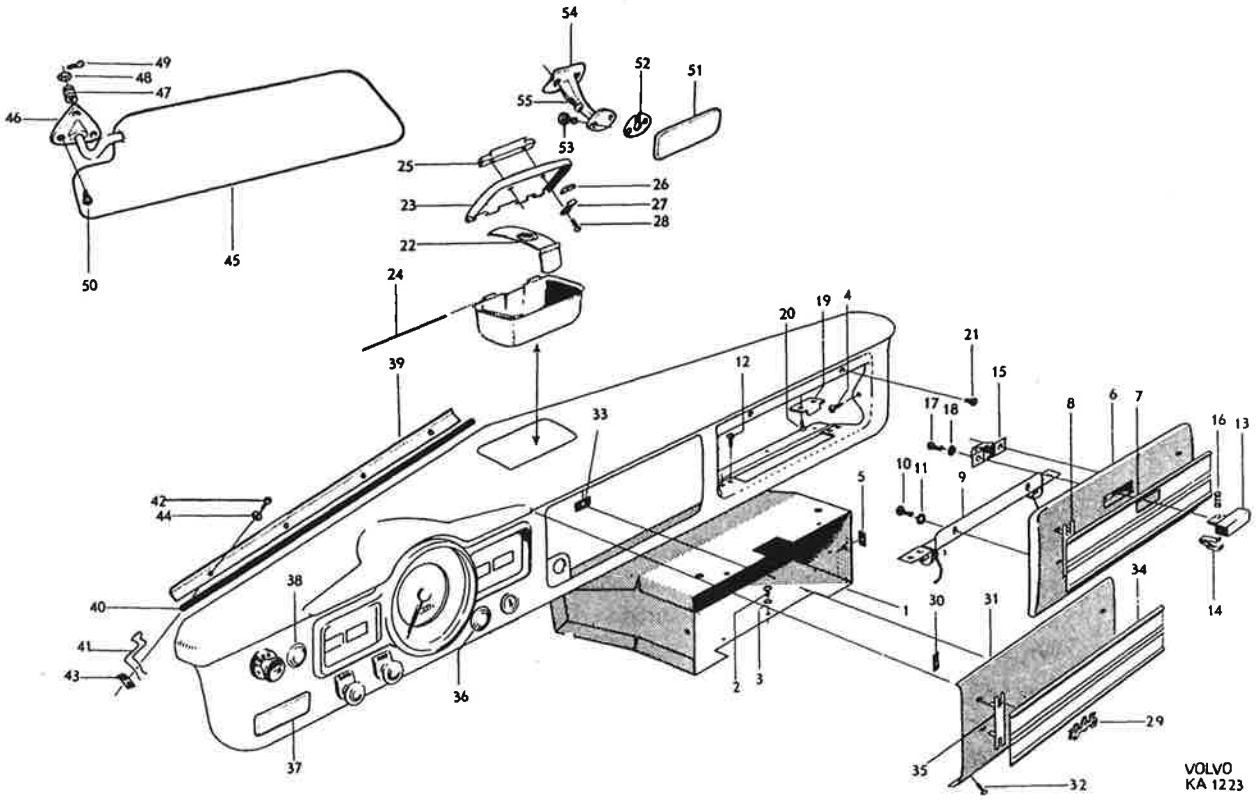
54
52
51
55
53
49
48
47
46
25
26
23
27
28
22
50
45
24
20
19
4
21
39
12
15
33
17
18
8
6
7
16
13
10
11
9
5
42
44
38
1
30
31
34
14
40
41
43
2
3
36
29
37
35
32
VOLVO
KA 1223

PV 445, P 210

Diverse inre utrustning PV 445 — Miscellaneous interior equipment PV 445

Pos Fig.	Antal Qty. P 44505	P 44506 -44508	P 44511	Benämning	Description	Det. nr Part No.	Anmärkning Notes
			1	Emblem "Volvo"	"Volvo" emblem	87559	1)
			2	Bygel	Brace	86838	
			2	Mutter	Nut	906573	
			2	Fjäderbricka	Spring washer	951692	
29	1	1	1	Emblem "445"	"445" emblem	86983	2)
30	2	2	2	Snabbmutter	Speed nut	82660	
31	1	1	1	Radiopanel	Radio panel	94760	
32	2	2	2	Skruv	Screw	190666	
33	2	2	2	Snabbmutter	Speed nut	82660	
34	1	1	1	Prydnadslist	Moulding	94519	
35	2	2	2	Fäste	Anchorage	94924	
36	1	1	1	Manetlock	Cover	83506	3)
	1	1	1	Täckplåt	Cover plate	95434	4)
37	1	1	1	Täckplåt	Cover plate	659104	5)
38	1	1	1	Manetlock	Cover	191356	5)
			2	Skärm för varmluftsmunstycke	Mask for air-jet	92981	1)
			4	Mutter	Nut	906573	
			4	Låsbricka	Lock washer	951692	
39	2	2	2	Defrosterskärm	Defroster mask	95650	
40	erf	erf	erf	Tätningslist	Seal strip	13319	
41	8	8	8	Klamma	Clamp	95685	
42	8	8	8	Skruv	Screw	106987	
43	8	8	8	Snabbmutter	Speed nut	94107	
44	8	8	8	Bricka	Washer	91944	
	1			Solskydd, kmpl.	Sun visor, cpl.	99379	6)
		1		Solskydd, kmpl.	Sun visor, cpl.	99388	7,8)
	1	1		. Fäste	. Anchorage	94413	
	3	3		Skruv	Screw	14893	
45	1	1		Solskydd, kmpl.	Sun visor, cpl.	658053	9)
46	1	1		. Fäste	. Anchorage	654274	
47	1	1		. Fjäder	. Spring	659762	
48	1	1		. Bricka	. Washer	61544	
49	1	1		. Saxpinne	. Cotter pin	907820	
50	3	3		Skruv	Screw	14893	
51	1	1		Backspegel, inre	Rear view mirror, inner	96613	
52	1	1		Överfall	Cap	90626	
53	2	2		Skruv	Screw	115481	
54	1	1		Fäste	Anchorage	93457	
55	2	2		Skruv	Screw	14941	
				Backspegel, yttre, se yttre prydnadslisten	Rear mirror, outer, see extermal embellishers		

1. T o.m. chassi nr 500.
2. P 44505-08.
   P 44511 fr.o.m. chassi nr 501.
3. För vagnar utan cigarrettändare.
4. Tid. utf. för vagnar UV.
5. Sen. utf. för vagnar UV.
6. Alt. 1 grått. Klädsel i galon.
7. Alt. 2 grått. Klädsel i galon och tyg.
8. Alt. 3 beige.
9. Alt. 4 svart. P 44508 är utrustad med 2 solskydd.

1. Up to chassis No. 500.
2. P 44505-44508.
   P 44511 w.e.f. chassis No. 501.
3. For vehicles not fitted with cigarette lighter.
4. Early prod. for UV vehicles.
5. Late prod. for UV vehicles.
6. Alt. 1 gray. Upholstery in plastic.
7. Alt. 2 gray. Upholstery in plastic and material.
8. Alt. 3 beige.
9. Alt. 4 black. P 44508 is equipped with 2 sun visors.

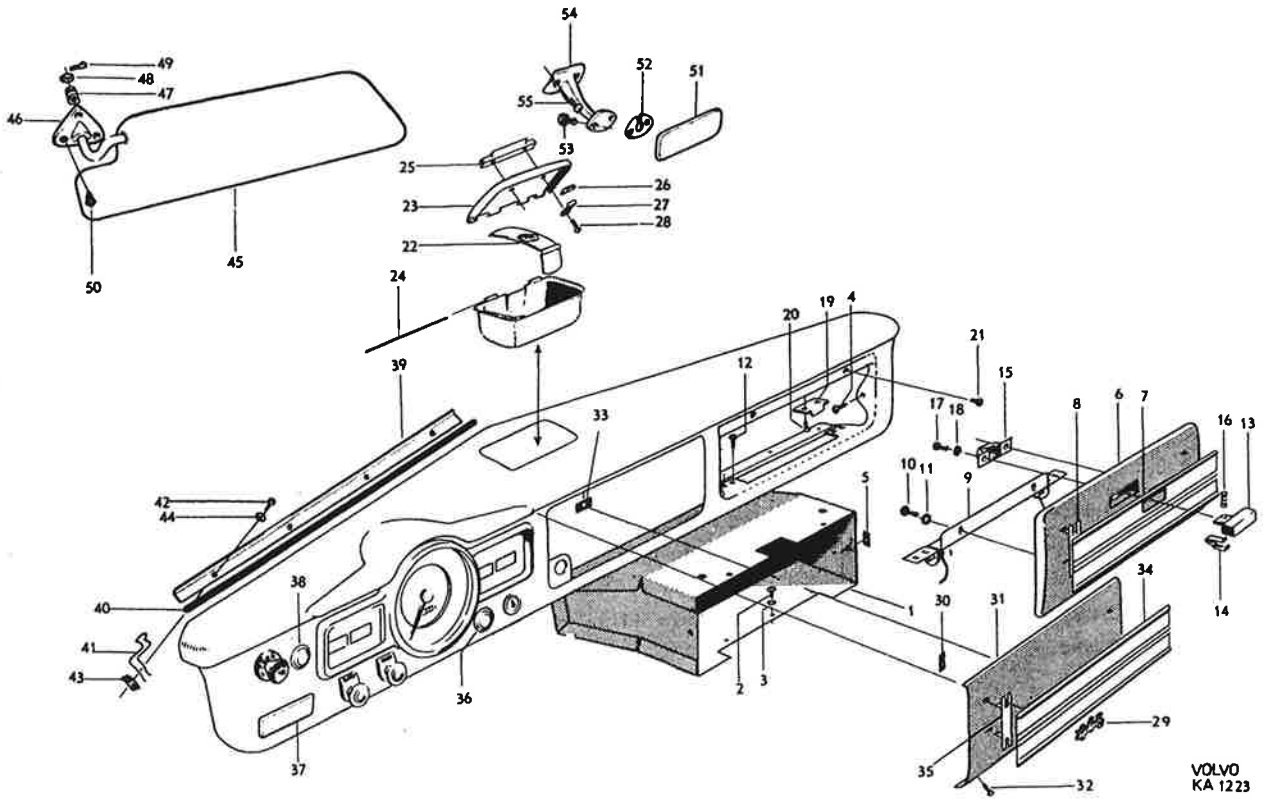
VOLVO
KA 1223

PV 445, P 210

Diverse inre utrustning
P 2100, P 2101

Miscellaneous interior equipment
P 2100, P 2101

Pos Fig.	Antal Qty. P 2100	Antal Qty. P 2101	Benämning	Description	Det. nr Part No.	Anmärkning Notes
1	1	1	Stoppning	Safety pad	658249-8	
2			Skruv	Screw		Se sida 12 See page 12
	1		Gummimellanlägg, V, instrument-bräda- list	Rubber spacer, L, instrument panel-moulding	663387-9	1)
	1		Gummimellanlägg, H, instrument-bräda- list	Rubber spacer, R, instrument panel-moulding	663388-7	1)
3	1	1	Prydnadslist, V	Moulding, L	658091-4	
4	1	1	Prydnadslist, H	Moulding, R	658092-2	
5	8	8	Plåtmutter	Speed nut	658968-3	
6	1	1	Prydnadslist	Moulding	658094-8	
7	3	3	Plåtmutter	Speed nut	659440-2	
8	1	1	Förvaringsfack	Locker	657996-5	
9	1	1	Fäste	Anchorage	658058-3	
10	1	1	Skruv	Bolt	902231-0	
11	1	1	Lucka	Lid	658003-9	
12	1	1	Prydnadslist	Moulding	658093-0	
13	2	2	Plåtmutter	Speed nut	659440-2	
14	1	1	Gångjärn, V	Hinge, L	657994-0	
	1	1	Gångjärn, H	Hinge, R	657995-7	
15	1	1	Fjäder	Spring	657993-2	
16	4	4	Skruv	Screw	950019-0	
17	4	4	Bricka	Washer	120085-6	
18	4	4	Låsbricka	Lock washer	955946-9	
19	4	4	Skruv	Screw	950225-3	
20	1	1	Låsbleck	Striker plate	658199-5	
21	2	2	Skruv	Screw	955119-3	
22	2	2	Gummibuffert	Rubber cushion	93963-7	
23	1	1	Lås, kmpl	Lock, cpl	93646-8	
24	1	1	. Hylsa med spärr	. Sleeve with catch	93482-8	
25	1	1	. Låscylinder, kmpl	. Lock cylinder, cpl	93901-7	
26	2	2	. . Nyckel	. . Key	90771-7	2)
27	1	1	Askkopp, kmpl	Ashtray, cpl	657572-4	
28	1	1	. Fjäder	. Spring	660244-5	
29	1	1	Gavel	End	657569-0	
30	1	1	Handtag	Finger grip	657514-6	
31	2	2	Skruv	Screw	115001-0	
32	1	1	Bygel	Brace	657570-8	
33	1	1	Skruv	Screw	955165-6	
34	1	1	Radiopanel	Radio panel	658040-1	
35	2	2	Bygel	Brace	665791-0	
36	1	1	Emblem	Emblem	663769-8	
37	1	1	Plåtmutter	Speed nut	191366-4	tid utf early prod

1. P 2100 fr o m chassi nr 40915.
2. Beställes av svenska återförsäljare från AB Volverk, Göteborg, av övriga från AB Volvo. Vid beställning skall detalj- och nyckelnummer uppgivas.

1. P 2100 w e f chassis No 40915.
2. State Part and Key No. when ordering.

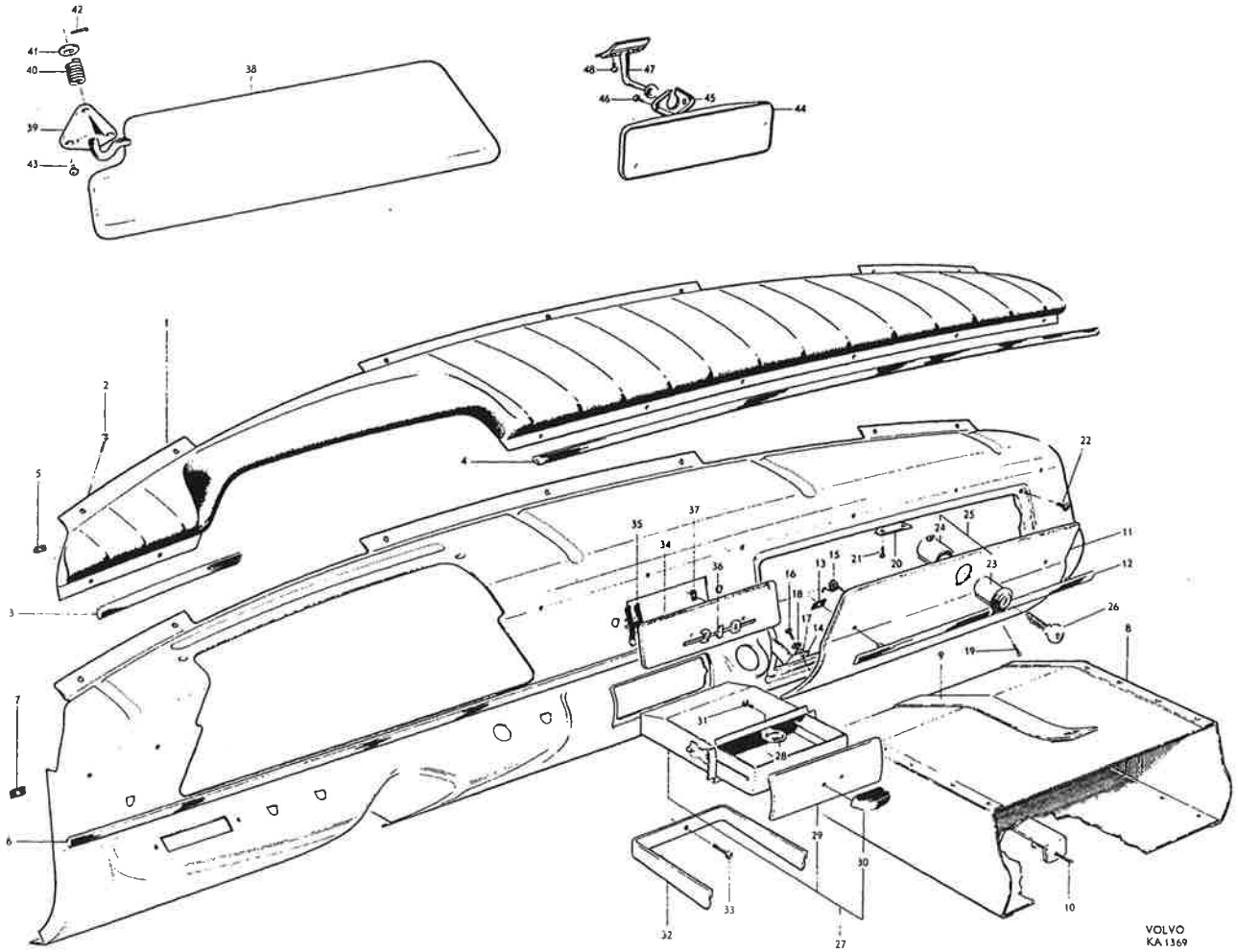
VOLVO
KA 1369

PV 445, P 210

Diverse inre utrustning
P 2100, P 2101

Miscellaneous interior equipment
P 2100, P 2101

Pos Fig.	Antal Qty.	Benämning	Description	Det. nr Part No.	Anmärkning Notes
38	1	Solskydd, kmpl	Sun visor, cpl	658053-4	
39	1	. Fäste	. Anchorage	654274-0	
40	1	. Fjäder	. Spring	659762-9	
41	1	. Bricka	. Washer	61544-3	
42	1	. Saxpinne	. Cotter pin	907820-5	
43	3	Skruv	Screw	14893-2	
44	1	Backspegel	Rear view mirror	662799-6	
45	1	Överfall	Cap	90626-3	
46	2	Skruv	Screw	115481-4	
47	1	Fäste	Anchorage	662793-9	
48	2	Skruv	Screw	14941-9	

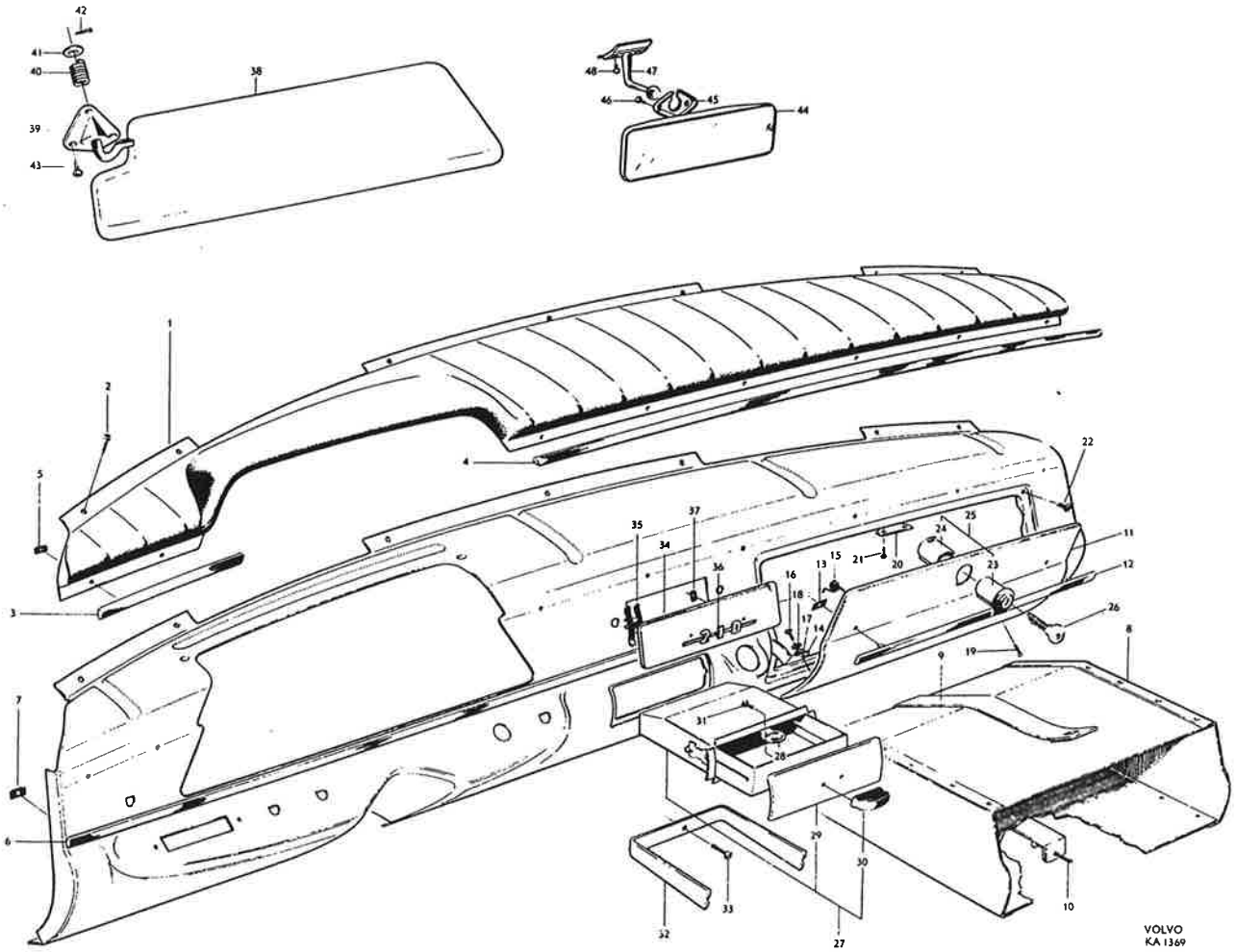
VOLVO
KA 1369

PV 445, P 210

Yttre prydnadslister, yttre backspegel P 4450, P 2100

Exterior embellishers, exterior mirror P 4450, P 2100

Pos Fig.	Antal Qty. P 44505	P 44506-8	P 21164	P 21134 21234-44	Benämning	Description	Det. nr Part No.	Anmärkning Notes
1					Prydnadsdetaljer på framstycke och motorhuv	Embellishers on front end and hood		Se sida 4 och 8 See pages 4 and 8
2	1	1			Prydnadslist, yttre	Moulding, outer	96934-5	
3	1	1			Prydnadslist, inre	Moulding, inner	96168-0	
4	2	2			Tätningslist	Seal strip		Se sida 40 See page 40
5	3	3			Skruv, tid utf	Screw, early prod	115903-7	I = 25
	3	3			Skruv, sen utf	Screw, late prod	106989-7	I = 35
6	3	3			Bricka	Washer	91944-9	
7	3	3			Snabbmutter	Speed nut	96935-2	
8			1	1	Prydnadslist, V	Moulding, L	657435-4	
9			1	1	Prydnadslist, H	Moulding, R	657436-2	
10			2	2	Skarvstycke	Junction piece	660151-2	
11		2	2	2	Prydnadslist	Moulding	655796-1	
12		2	2	2	Prydnadslist	Moulding	655798-7	
13		2	2	2	Prydnadslist, tid utf	Moulding, early prod ...	96350-4	I = 900
		2	2	2	Prydnadslist, sen utf	Moulding, late prod	656849-7	I = 908
14		2	2	2	Prydnadslist	Moulding	96351-2	
				4	Fäste för prydnadslist på torpedsida	Moulding anchorage on cowl side	663793-8	
15		erf	erf	erf	Fäste	Anchorage	95384-4	
16		erf	erf	erf	Fästskruv	Anchorage screw	654585-9	
17		erf	erf	erf	Mutter	Nut	951097-5	
18		erf	erf	erf	Låsbricka	Lock washer	951693-1	
19	1	1	1	1	Backspegel, kmpl	Rear view mirror, cpl ...	96506-1	
	1	1	1	1	. Glas	. Glass	96509-5	
20	2	2	2	2	Mutter	Nut	151223-5	
21	2	2	2	2	Bricka	Washer	120085-6	
22	2	2	2	2	Fjäderbricka	Spring washer	906985-7	
23	2	2	2	2	Gummimellanlägg	Rubber spacer	96511-1	

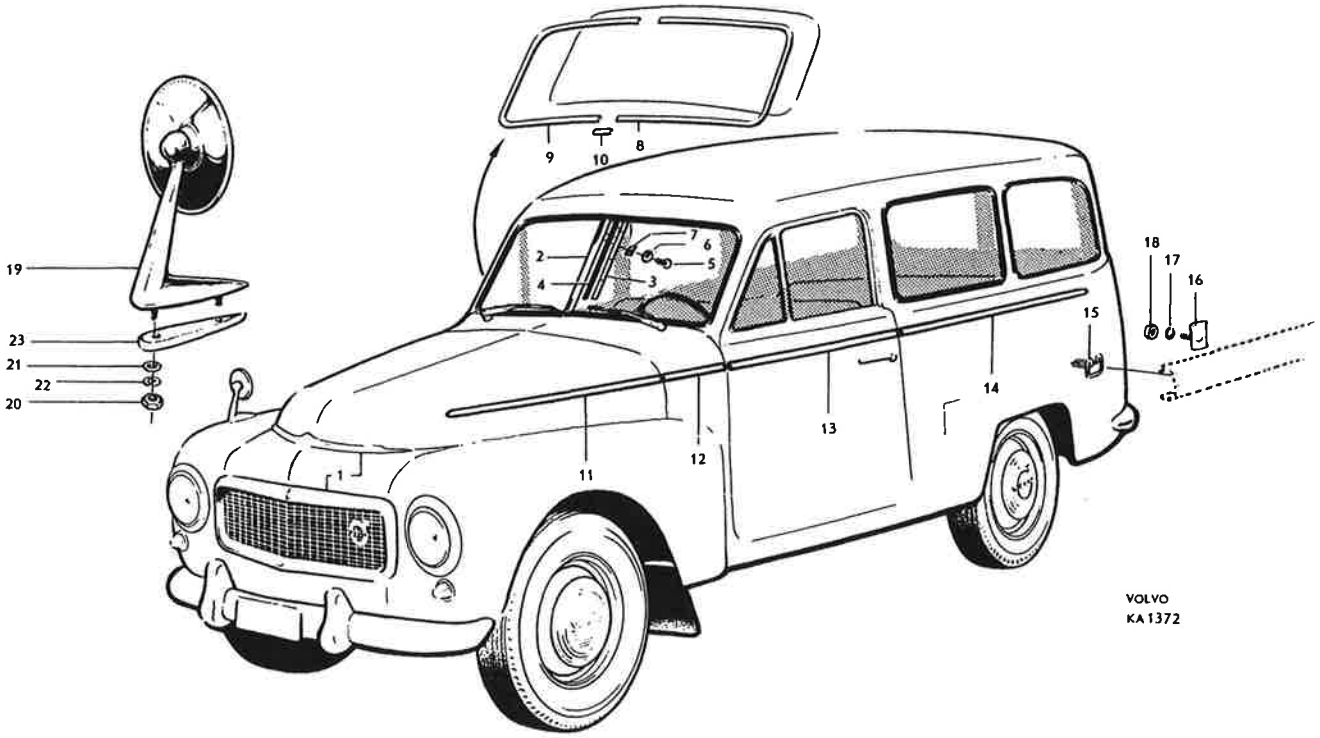
1
2
3
4
5
6
7
8
9
10
11
12
13
14
15
16
17
18
19
20
21
22
23
VOLVO
KA 1372

PV 445, P 210

Stötfångare — Bumpers

Pos Fig.	Antal Qty. 1)	Antal Qty. 2)	Benämning	Description	Det. nr Part No.	Anmärkning Notes
1	1		Stötfångare	Bumper	86563	
2	4		Skruv	Bolt	902304	
3	4		Bricka	Washer	11963	
4	4		Fjäderbricka	Spring washer	906993	
5	2		Bärjärn	Support arm	88390	
6	4		Skruv	Bolt	902304	
7	4		Fjäderbricka	Spring washer	906993	
8		1	Stötfångardel	Bumper section	88587	3)
		1	Stötfångardel	Bumper section	661697	4)
9		1	Stötfångardel	Bumper section	88507	3)
		1	Stötfångardel	Bumper section	661695	4)
10		1	Stötfångardel	Bumper section	88508	3)
		1	Stötfångardel	Bumper section	661696	4)
11		4	Skruv	Bolt	105212	
12		4	Mutter	Nut	151216	
13		4	Fjäderbricka	Spring washer	906990	
14		4	Skruv	Screw	190373	3)
		2	Skruv	Screw	190373	4)
15		4	Mutter	Nut	190375	3)
		2	Mutter	Nut	190375	4)
16		4	Fjäderbricka	Spring washer	906992	3)
		2	Fjäderbricka	Spring washer	906992	4)
17		4	Bricka	Washer	120135	3)
		2	Bricka	Washer	120135	4)
18		1	Bärjärn	Support arm	89280	3)
		1	Bärjärn	Support arm	661733	4)
19		1	Bärjärn	Support arm	89281	3)
		1	Bärjärn	Support arm	661734	4)
20		4	Skruv	Bolt	902304	
21		4	Bricka	Washer	120097	
22		4	Fjäderbricka	Spring washer	906993	
23		2	Avbärare	Overrider	89495	3)
		2	Avbärare	Overrider	661248	4)
24		2	Skruv	Screw	105209	3)
		2	Skruv	Screw	190376	4)
25		2	Bricka	Washer	120096	3)
		2	Bricka	Washer	120135	4)
26		2	Fjäderbricka	Spring washer	906990	3)
		2	Fjäderbricka	Spring washer	906992	4)
27		2	Gummiskydd	Rubber protector	86895	

1. För vagnar med hel främre stötfångare.
2. För vagnar med delad främre stötfångare.
3. P 44505-44508 t.o.m. chassi nr 35299 utom nr 35145-35218, 35222-35289.
   P 44511 t.o.m. chassi nr 4010.
4. P 44505-44508 fr.o.m. chassi nr 35300 samt nr 35145-35218, 35222-35289.
   P 44511 fr.o.m. chassi nr 4011.
   P 21104-21107, P 21207-21208.
   P 2101.

1. For vehicles with one-piece front bumpers.
2. For vehicles with divided front bumpers.
3. P 44505-44508 up to chassis No. 35299 except Nos. 35145-35218, 35222-35289.
   P 44511 up to chassis No. 4010.
4. P 44505-44508 w.e.f. chassis No. 35300 as well as Nos. 35145-35218, 35222-35289.
   P 44511 w.e.f. chassis No. 4011.
   P 21104-21107, P 21207-21208.
   P 2101.

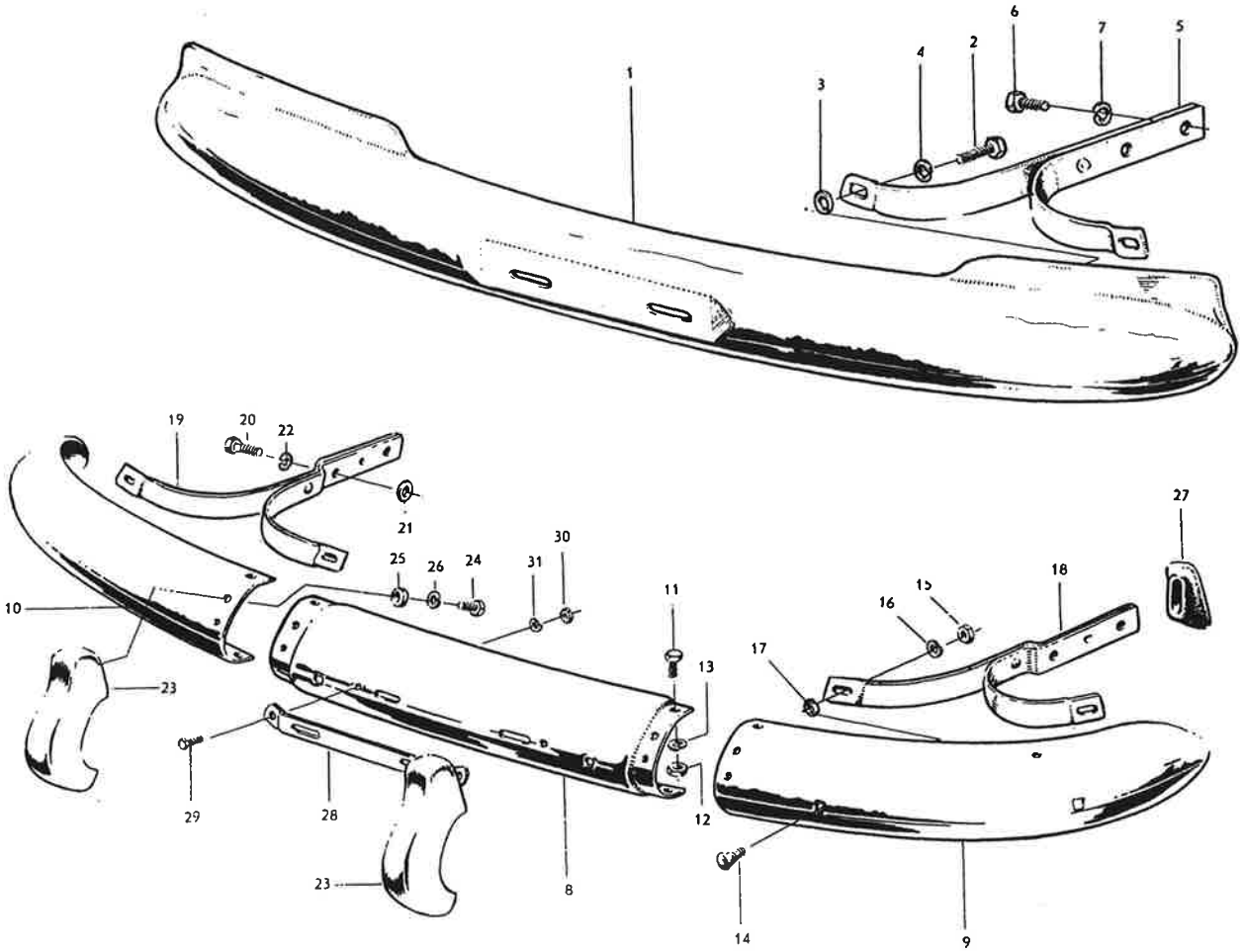

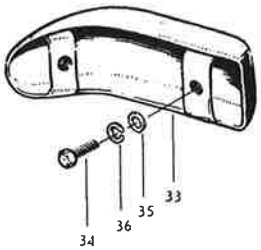

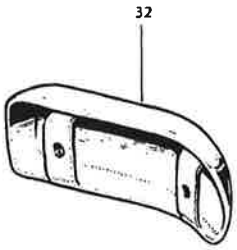

VOLVO
KA 1206

PV 445, P 210

Stötfångare — Bumpers

Pos Fig.	Antal Qty. 1)	Antal Qty. 2)	Benämning	Description	Det. nr Part No.	Anmärkning Notes
28		1	Nummerplåtshållare	Number plate retainer	88589	
29		2	Skruv	Screw	115479	
30		2	Mutter	Nut	151215	
31		2	Fjäderbricka	Spring washer	906987	
32	1	1	Stötfångare	Bumper	96294	3)
33	1	1	Stötfångare	Bumper	96295	3)
34	4	4	Skruv	Bolt	902305	3)
35	4	4	Bricka	Washer	120097	3)
36	4	4	Fjäderbricka	Spring washer	906993	3)

1. För vagnar med hel främre stötfångare.
2. För vagnar med delad främre stötfångare.
3. P 44505-44508.
   P 21104-21107.
   P 21207-21208.
   P 2101.

1. For vehicles with one-piece front bumpers.
2. For vehicles with divided front bumpers.
3. P 44505-44508.
   P 21104-21107.
   P 21207-21208.
   P 2101.

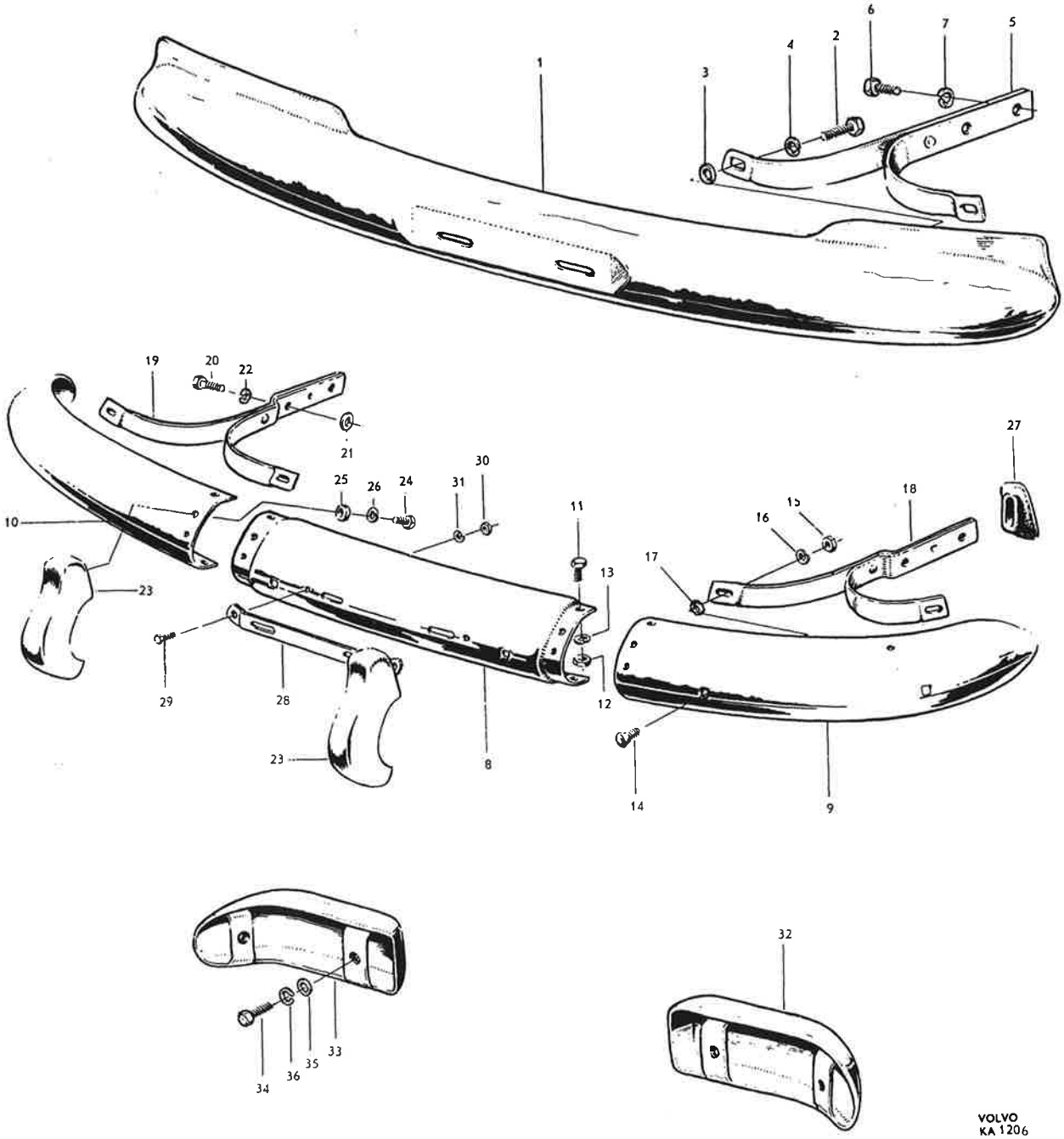
1
2
3
4
5
6
7
8
9
10
11
12
13
14
15
16
17
18
19
20
21
22
23
24
25
26
27
28
29
30
31
32
33
34
35
36
VOLVO
KA 1206

PV 445, P 210

Mattor, torpedpaneler, tröskelplåtar — Mats, cowl panels, sill plates

Pos Fig.	Antal Qty. P 4450	P 2100	P 4451	P 2101	Benämning	Description	Det. nr Part No.	Anmärkning Notes
1	1				Papp, V	Liner, L	656402	1)
	1				Papp, V	Liner, L	656401	2,4)
	1	1	1	1	Papp, V	Liner, L	659515	3)
2	1				Papp, H	Liner, R	656040	1)
	1				Papp, H	Liner, R	654841	2,4)
	1	1	1	1	Papp, H	Liner, R	659522	3)
3	2		2	2	Filt	Felt	656161	
4	1				Matta	Mat	94429	1)
	1				Matta	Mat	658002	2,4)
	1	1	1	1	Matta	Mat	659472	3)
5	6		4	4	Fäste	Anchorage	656927	
	1				Torpedpanel, V	Cowl panel, L	655725	1)
	1				Torpedpanel, V	Cowl panel, L	654842	2)
	1	1			Torpedpanel, V	Cowl panel, L	659512	3)
6	1				Torpedpanel, H	Cowl panel, R	655726	1)
	1				Torpedpanel, H	Cowl panel, R	654843	2)
	1	1			Torpedpanel, H	Cowl panel, R	659513	3)
7	12	12			Skruv	Screw	955127	
	1				Matta, V	Mat, L	95778	1)
	1				Matta, V	Mat, L	658208	2,4)
8	1	1			Matta, V	Mat, L	659477	3)
	1				Matta, H	Mat, R	94424	1)
	1				Matta, H	Mat, R	654831	2,4)
9	1	1			Matta, H	Mat, R	659469	3)
10	5	5			Knapp	Button	94944	
11	5	5			Hållare	Retainer	94945	
12	5	5			Skruv	Screw	94942	5)
	5	5			Skruv	Screw	96556	6)
	1				Matta	Mat	94427	1)
	1				Matta	Mat	654832	2,4)
13	1	1			Matta	Mat	659470	3)
	1				Gummikåpa, röd	Rubber casing, red	88288	
	1				Gummikåpa, svart	Rubber casing, black	86531	7)
14	1		1		Gummikåpa, grå	Rubber casing, gray	96588	7)
	1				Gummikåpa, svart	Rubber casing, black	656860	8)
	1	1	1	1	Gummikåpa, grå	Rubber casing, gray	659701	8,9)
14a		1			Kåpa	Casing	659491	

1. Alt. 1, röd.
2. Alt. 2, svart.
3. Alt. 3, grå.
4. Ersätter tidigare förekommande blått utförande.
5. Tid. utf. självgängande.
6. Sen. utf. drivskruv.
7. P 44505 t.o.m. chassi nr 2069.
   P 44506 t.o.m. chassi nr 8155.
   P 44507–44508 t.o.m. chassi nr 2996.
   P 44511 t.o.m. chassi nr 3585.
8. P 44505 fr.o.m. chassi 2070.
   P 44506 fr.o.m. chassi 8156.
   P 44507–44508 fr.o.m. chassi nr 2997.
   P 44511 fr.o.m. chassi 3586.
9. P 2100.
   P 2101.

1. Alt. 1, red.
2. Alt. 2, black.
3. Alt. 3, gray.
4. Replaces early production blue model.
5. Early prod., self-threading.
6. Late prod., drive screw.
7. P 44505 up to chassis No. 2069.
   P 44506 up to chassis No. 8155.
   P 44507–44508 up to chassis No. 2996.
   P 44511 up to chassis No. 3585.
8. P 44505 w.e.f. chassis No. 2070.
   P 44506 w.e.f. chassis No. 8156.
   P 44507–44508 w.e.f. chassis No. 2997.
   P 44511 w.e.f. chassis No. 3586.
9. P 2100.
   P 2101.

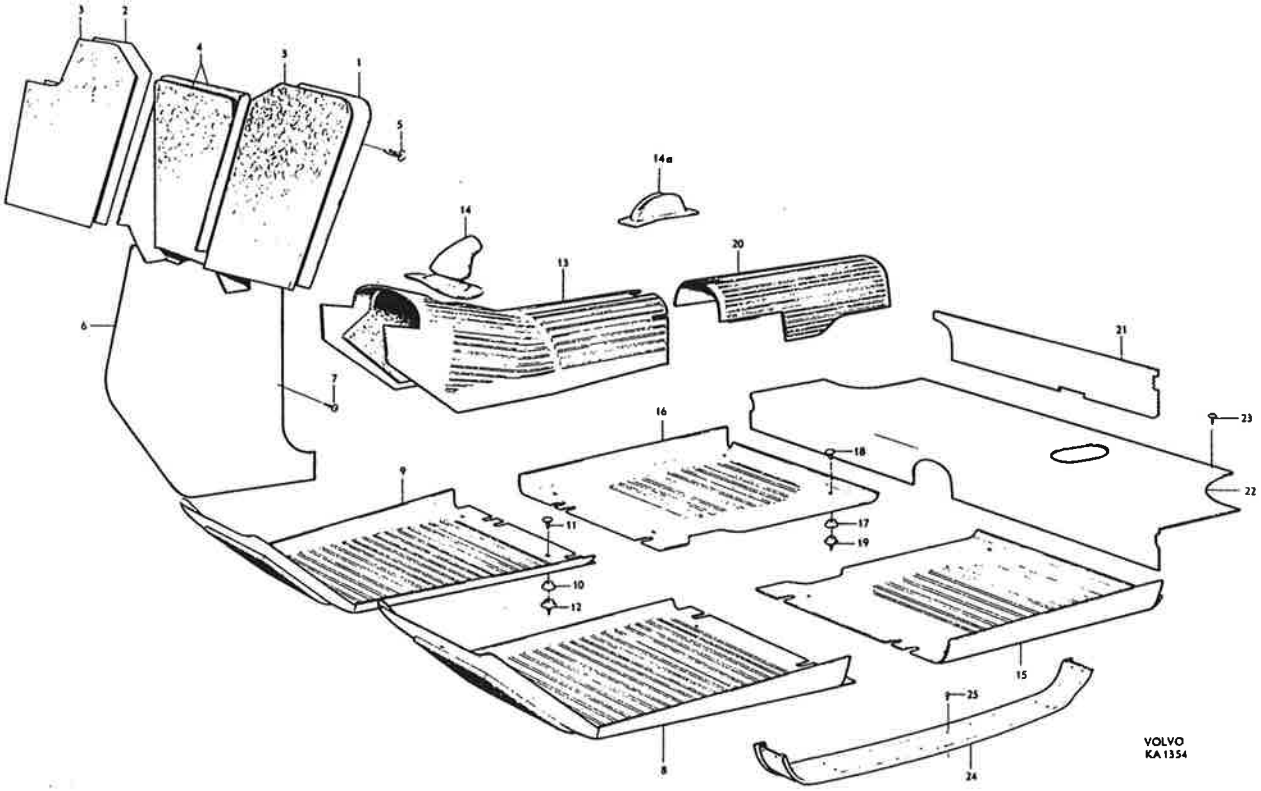
VOLVO
KA 1354

PV 445, P 210

Mattor, torpedpaneler, tröskelplåtar
P 4450, P 2100

Mats, cowl panels, sill plates
P 4450, P 2100

Pos Fig.	Antal Qty. P 4450	Antal Qty. P 2100	Benämning	Description	Det. nr Part No.	Anmärkning Notes
	1		Matta, V	Mat, L	94425	1)
	1		Matta, V	Mat, L	654833	2,4)
15	1	1	Matta, V	Mat, L	659478	3)
	1		Matta, H	Mat, R	94426	1)
	1		Matta, H	Mat, R	654834	2,4)
16	1	1	Matta, H	Mat, R	659479	3)
17	8	8	Knapp	Button	94944	
18	8	8	Hållare	Retainer	94945	
19	8	8	Skruv	Screw	94942	
	1		Matta	Mat	96387	1)
	1		Matta	Mat	654838	2,4)
20	1	1	Matta	Mat	659474	3)
	1		Panel, V	Panel, L	96389	1,5)
	1		Panel, V	Panel, L	654844	2,4,5)
21	1		Panel, V	Panel, L	96744	3,5)
	1		Panel, H	Panel, R	96390	1,5)
	1		Panel, H	Panel, R	654845	2,4,5)
	1		Panel, H	Panel, R	96745	3,5)
22	1	1	Panel	Panel	659475	6)
23	8	8	Skruv	Screw	13170	
24	1	1	Tröskelplåt, V	Sill plate, L	96408	
	1	1	Tröskelplåt, H	Sill plate, R	96409	
25	24	24	Skruv	Screw	190141	

1. Alt. 1, röd.
2. Alt. 2, svart.
3. Alt. 3, grå.
4. Ersätter tidigare förekommande blått utförande.
5. P 44506-44508, tid. utf.
6. P 44506-44508, sen. utf.
P 21104, P 21107, P 21207-21208.

1. Alt. 1, red.
2. Alt. 2, black.
3. Alt. 3, gray.
4. Replaces early production blue model.
5. P 44506-44508, early prod.
6. P 44506-44508, late prod.
P 21104, P 21107, P 21207-21208.

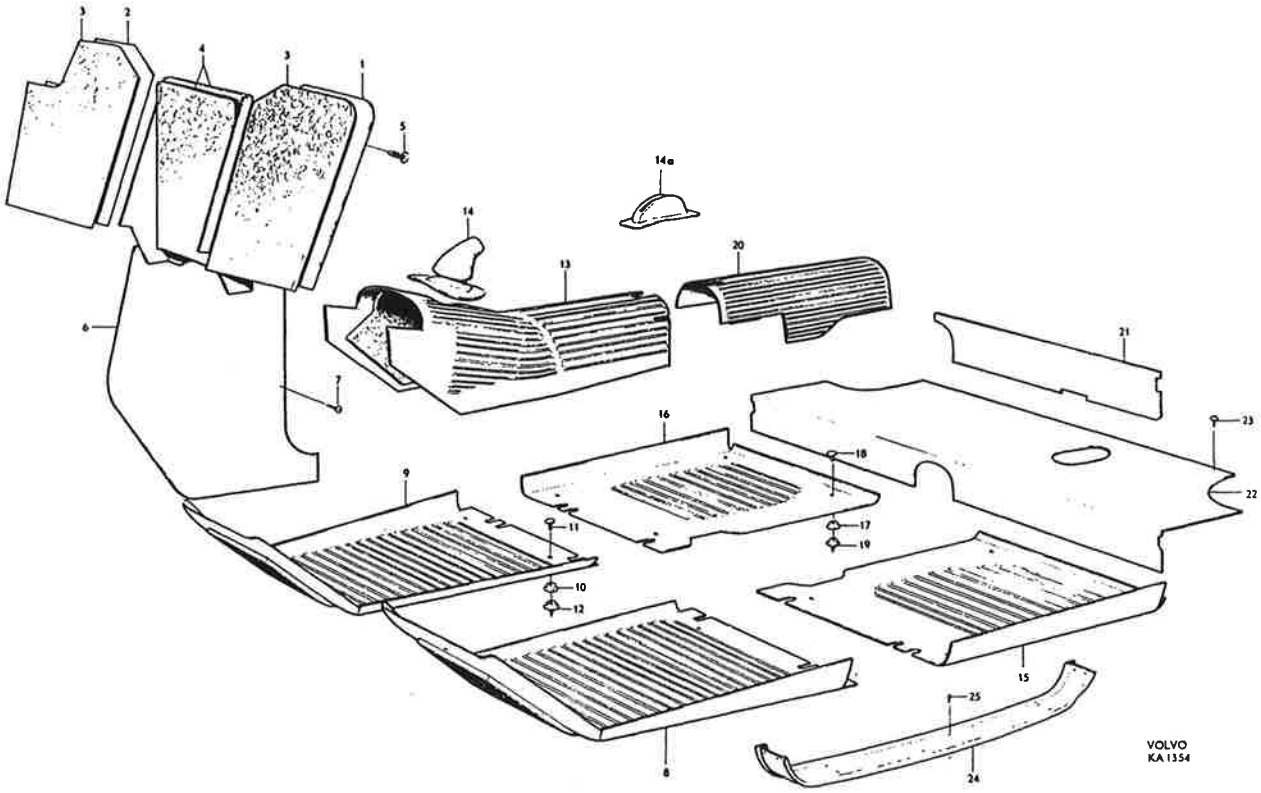
VOLVO
KA 1354

PV 445, P 210

Träpaneler, trälister, innertak, armstöd
P 4450, P 2100

Wooden panels, wooden mouldings, head lining, armrests
P 4450, P 2100

Pos Fig.	Antal Qty. P44505	P21124	P44506	P44507-8	P21164	P21134 P21234-44	Benämning	Description	Det. nr Part No.	Anmärkning Notes
1							Panel, V	Panel, L		se sida 64, 74 see pages 64, 74
							Panel, H	Panel, R		
2			1				Panel, V	Panel, L	96486	
			1				Panel, H	Panel, R	96487	
3			1	1	1	1	Panel, V	Panel, L	96488	
			1	1	1	1	Panel, H	Panel, R	96489	
4	1	1					Panel, V	Panel, L	95903	
	1	1					Panel, H	Panel, R	660835	
			1	1	1	1	Panel, V	Panel, L	96490	
			1	1	1	1	Panel, H	Panel, R	660830	
5	erf	erf	erf	erf	erf	erf	Skruv	Screw	105951	
6	1	1	1	1	1	1	Trälist, yttre, V	Wooden moulding, outer, L	96498	
	1	1	1	1	1	1	Trälist, yttre, H	Wooden moulding, outer, R	96499	
7	1	1	1	1	1	1	Trälist, inre, V	Wooden moulding, inner, L	96496	
	1	1	1	1	1	1	Trälist, inre, H	Wooden moulding, inner, R	96497	
8	10	10	10	10	10	10	Trälist	Wooden moulding	96495	
9	68	68	68	68	68	68	Skruv	Screw	105951	
10							Trälist, baksäte	Wooden moulding, rear seat		se sida 63a see page 63a
11	1						Innertak	Head lining	98802	
			1	1			Innertak	Head lining	98722	alt. 1, tyg, material
			1	1			Innertak	Head lining	98803	alt. 2, plast, plastic
		1					Innertak	Head lining	690257	
					1	1	Innertak	Head lining	690259	alt. 1, tyg, material
					1	1	Innertak	Head lining	690261	alt. 2, plast, plastic
12	2						List	Moulding	96667	
13	4						Skruv	Screw	14931	
14							Taksprygel	Roof support		se sida 22 see page 22
15	2	2	2	2	2	2	Käder	Strip	99457	
16	2		2	2			Hållare	Retainer	95845	
17	4		4	4			Skruv	Screw	955153	
	2		2	2			Armstöd, rött	Armrest, red	93875	1) alt.
	2		2	2			Armstöd, grått	Armrest, gray	95634	1) alt.
	2		2	2			Armstöd, blått	Armrest, blue	97958	1) alt.
	2		2	2			Armstöd, svart	Armrest, black	95031	1) alt.
18	1		1	1			Armstöd, V	Armrest, L	661396	2)
	1		1	1			Armstöd, H	Armrest, R	661397	2)
	1		1	1			Armstöd, V	Armrest, L	662336	3)
		1			1	1	Armstöd, V	Armrest, L	662336	
	1		1	1			Armstöd, H	Armrest, R	662337	3)
		1			1	1	Armstöd, H	Armrest, R	662337	
19	1		1	1			Prydnadslist, V	Moulding, L	658981	4)
	1		1	1			Prydnadslist, H	Moulding, R	658982	4)
	8		8	8			Skruv	Screw	105204	I = 16 tid. utf. early prod.
20	8		8	8			Låsbricka	Lock washer	951696	
20	4	4	4	4	4	4	Skruv	Screw	190029	I = 60 sen. utf. late

1. P44505-44508 t.o.m. chassi nr 30399.
2. P44505-44508 chassi nr 30400-34330, 34332-34528, 34534-34551, 34557-34559, 34565-34569, 34571-34572, 34605, 34606, 34608.
3. P44505-44508 fr.o.m. chassi nr 34609 samt nr 34331, 34529-34533, 34552-34556, 34560-34564, 34570, 34573-34604, 34607.
4. P44505-44508 chassi nr 30399-33853.

1. P44505-44508 up to chassis No. 30399.
2. P44505-44508 chassis Nos. 30400-34330, 34332-34528, 34534-34551, 34557-34559, 34565-34569, 34571-34572, 34605, 34606, 34608.
3. P44505-44508 w.e.f. chassis No. 34609 as well as Nos. 34331, 34529-34533, 34552-34556, 34560-34564, 34570, 34573-34604, (34607.
4. P44505-44508 chassis Nos. 30399-33853.

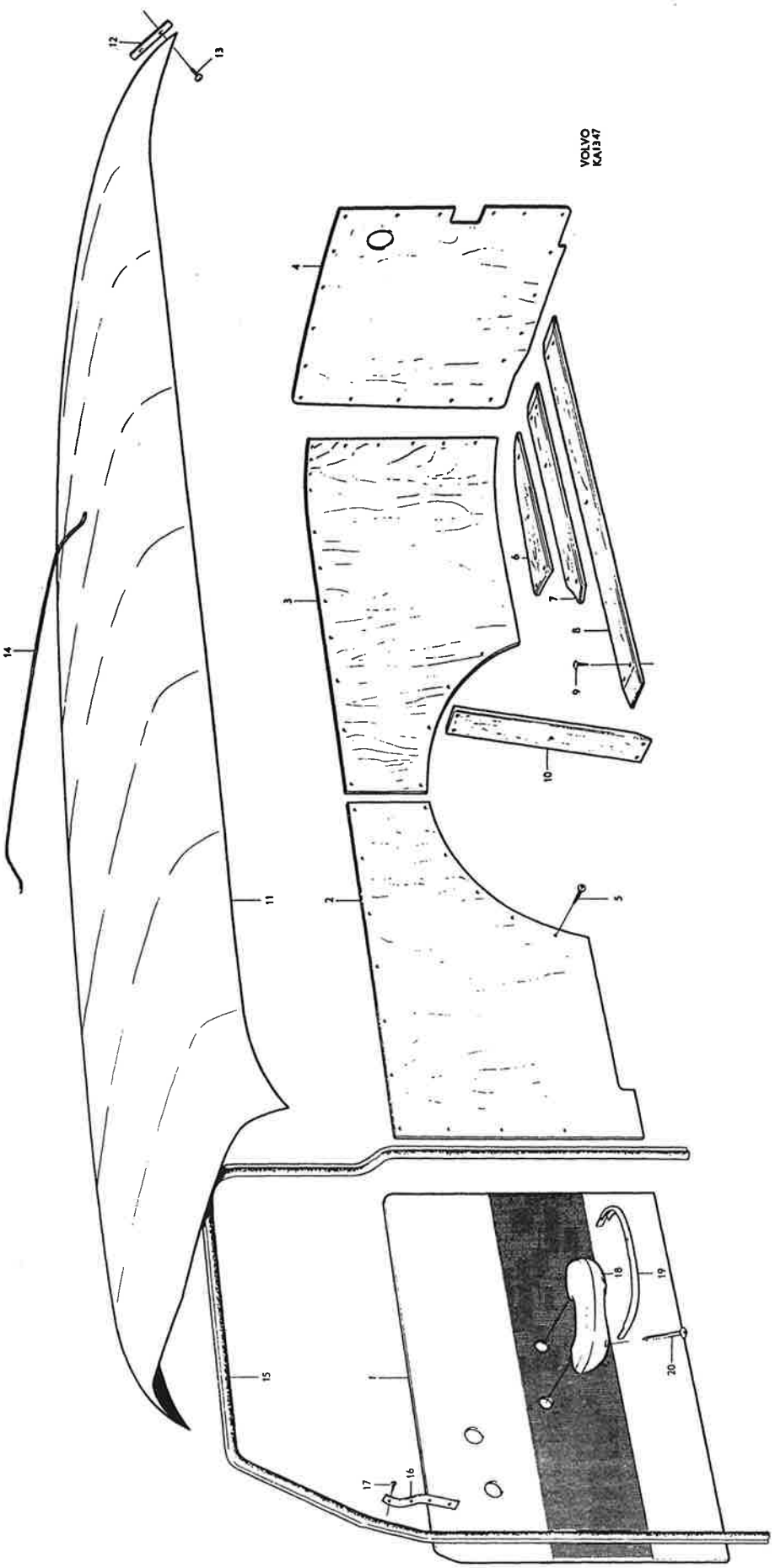
VOLVO KA1347
1
2
3
4
5
6
7
8
9
10
11
12
13
14
15
16
17
18
19
20

PV 445, P 210

Framstolar, P 4450, P 2100 — Front seats, P 4450, P 2100

Pos Fig.	Antal Qty.	Benämning	Description	Det. nr Part No.	Anmärkning Notes
1	1	Sits, V, kmpl., utan klädsel	Seat, L, cpl., unupholstered	97432	1)
	1	Sits, V, kmpl., utan klädsel	Seat, L, cpl., unupholstered	98549	2)
1	1	Sits, H, kmpl., utan klädsel	Seat, R, cpl., unupholstered	97433	1)
	1	Sits, H, kmpl., utan klädsel	Seat, R, cpl., unupholstered	98550	2)
2	2	. Resårhus	. Spring housing	95715	
2a	2	. Dyna	. Seat cushion	657799	
3	2	. Glidskena, kmpl.	. Adjuster rail, cpl.	661229	
4	2	. . Fjäder	. . Spring	92419	
5	2	. . Handtag	. . Handle	661230	
6	2	. . Nit	. . Rivet	92420	
7	2	. Glidskena	. Adjuster rail	92481	
8	12	. Mutter	. Nut	906575	3)
	12	. Mutter	. Nut	151232	4)
9	12	. Fjäderbricka	. Spring washer	906987	
10		Klädsel	Upholstery		Se sida 64, 72 See pages 64, 72
11	2	Glidskena	Adjuster-rail	92949	
12	2	Glidskena	Adjuster rail	92947	
13	12	Skruv	Screw	14233	3)
	12	Skruv	Screw	950144	4)
14	2	Rygg, kmpl., utan klädsel	Backrest, cpl., unupholstered	97434	1)
	2	Rygg, kmpl., utan klädsel	Backrest, cpl., unupholstered	98430	2)
15	2	. Resårhus	. Spring housing	95050	1)
15a	2	. Gummidyna	. Rubber cushion	658565	2)
16	4	. Justerskruv	. Adjuster screw	105212	
17	erf	. Bricka	. Washer	120096	
18	4	Skruv	Screw	105183	
19	4	Mutter	Nut	150125	
20		Klädsel	Upholstery		Se sida 64, 72 See pages 64, 72

1. P 44505 t.o.m. chassi nr 34302.
   P 44506 t.o.m. chassi nr 30832.
   P 44507 t.o.m. chassi nr 29324.
   P 44508 t.o.m. chassi nr 31454.
2. P 44505 fr.o.m. chassi nr 34303.
   P 44506 fr.o.m. chassi nr 30833.
   P 44507 fr.o.m. chassi nr 29325.
   P 44508 fr.o.m. chassi nr 31455.
   P 2100.
3. Alt. 1, M 6.
4. Alt. 2, 1/4"-20 UNC.

1. P 44505 up to chassis No. 34302.
   P 44506 up to chassis No. 30832.
   P 44507 up to chassis No. 29324.
   P 44508 up to chassis No. 31454.
2. P 44505 w.e.f. chassis No. 34303.
   P 44506 w.e.f. chassis No. 30833.
   P 44507 w.e.f. chassis No. 29325.
   P 44508 w.e.f. chassis No. 31455.
   P 2100.
3. Alt. 1, M 6.
4. Alt. 2, 1/4"-20 UNC.

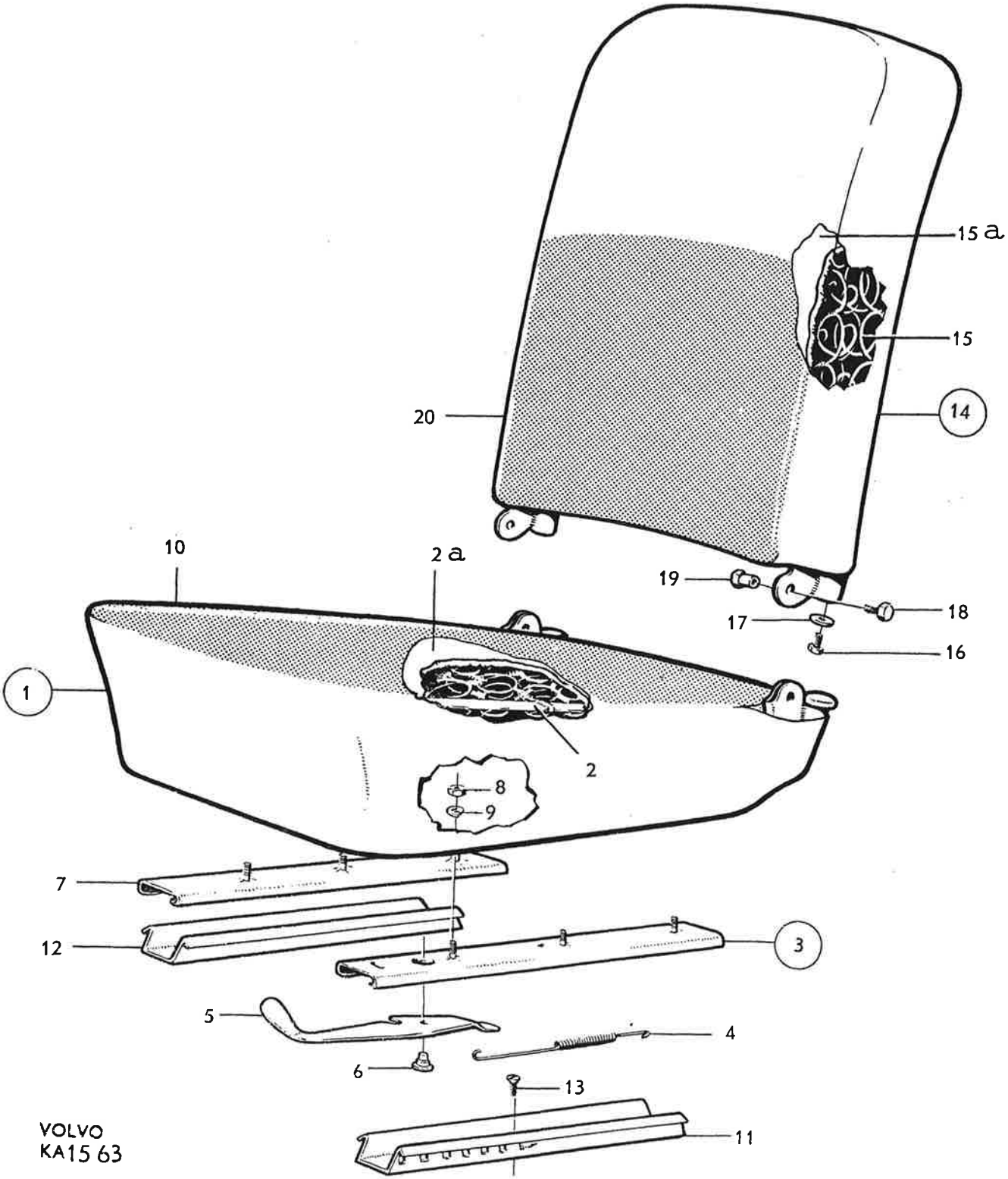
15 a
15
14
20
10
2 a
19
18
17
16
1
2
8
9
7
12
3
5
4
6
13
11
VOLVO
KA15 63

PV 445, P 210

Baksäte / Rear seat
P 44506-44508, P 21164, P 21134, P 21234, P 21244

Pos Fig.	Antal Qty. P44506-8	Antal Qty. P2100*	Benämning	Description	Det. nr Part No.	Anmärkning Notes
1	1		Sits, kmpl. utan klädsel	Seat, cpl., unupholstered	97753	
		1	Sits, kmpl. utan klädsel	Seat, cpl., unupholstered	98842	
2	1		. Panel	. Panel	96445	
		1	. Panel	. Panel	662727	
3	1		. Kantskena, V	. Edge rail, L	96534	
		1	. Kantskena, V	. Edge rail, L	662728	
	1		. Kantskena, H	. Edge rail, R	96535	
		1	. Kantskena, H	. Edge rail, R	662729	
4	38	38	. Skruv	. Screw	105951	
5	14	14	. Bricka	. Washer	11181	
6			Klädsel	Upholstery		Se sida 64, 72 See pages 64, 72
7	1		Gångjärn	Hinge	96392	
		1	Gångjärn	Hinge	662726	
8	4	4	Skruv	Screw	115828	
9	2	2	Skruv	Screw	105211	
10	2	2	Fjäderbricka	Spring washer	906987	
11	1		Rygg utan klädsel	Backrest, unupholstered	97754	
		1	Rygg utan klädsel	Backrest, unupholstered	98742	
12			Klädsel	Upholstery		Se sida 64, 72 See pages 64, 72
	1		Ryggplåt	Backrest plate	96447	1)
13	1		Ryggplåt, kmpl.	Backrest plate, cpl.	651997	2)
14	1		. Handtag	. Handle	651814	
15	1		. Fjäder	. Spring	651904	
16	1		. Mutter	. Nut	906575	
17	1		. Bricka	. Washer	18717	
18	1		. Dragstång, V	. Pull rod, L	651819	
19	1		. Dragstång, H	. Pull rod, R	651820	
20	2		. Lås	. Lock	651812	
21	4		. Skruv	. Screw	115494	
22	4		. Låsbricka	. Lock washer	951693	
23	2		Lås	Lock		Se sida 14 See page 14
24		1	Ryggplåt	Backrest plate	660930	
25		1	Handtag	Handle	661483	
26		1	Bricka	Washer	660943	
27		1	Excenter	Eccentric	660940	
28		1	Fjäder	Spring	661492	
29		1	Bricka	Washer	906827	
30		1	Saxpinne	Cotter pin	907832	
31		2	Dragstång	Pull rod	660946	
32		2	Låspinne	Lock pin	660935	
33		2	Fjäder	Spring	660945	
34		2	Låsfjäder	Lock spring	660937	
35		2	Dragstång	Pull rod	660936	
36		2	Låsbricka	Lock washer	191695	
37		2	Gummibussning	Rubber bushing	660938	
38		1	Gummiknapp	Rubber button	81803	

* Utom P 21124.
1. P 44506 t.o.m. chassi nr 8235 utom nr 8191, 8193-8220. P 44507 t.o.m. chassi nr 3091 utom nr 3018-3020, 3022-3023, 3025-3035, 3037-3045, 3047-3052, 3054-3090.
2. P 44506 fr.o.m. chassi nr 8236 samt nr 8191, 8193-8220. P 44507 fr.o.m. chassi nr 3092 samt nr 3018-3020, 3022-3023, 3025-3035, 3037-3045, 3047-3052, 3054-3090.

* Except P 21124.
1. P 44506 up to chassis No. 8235 except Nos. 8191, 8193-8220. P 44507 up to chassis No. 3091 except Nos. 3018-3020, 3022-3023, 3025-3035, 3037-3045, 3047-3052, 3054-3090.
2. P 44506 w.e.f. chassis No. 8236 as well as Nos. 8191, 8193-8220. P 44507 w.e.f. chassis No. 3092 as well as Nos. 3018-3020, 3022-3023, 3025-3035, 3037-3045, 3047-3052, 3054-3090.

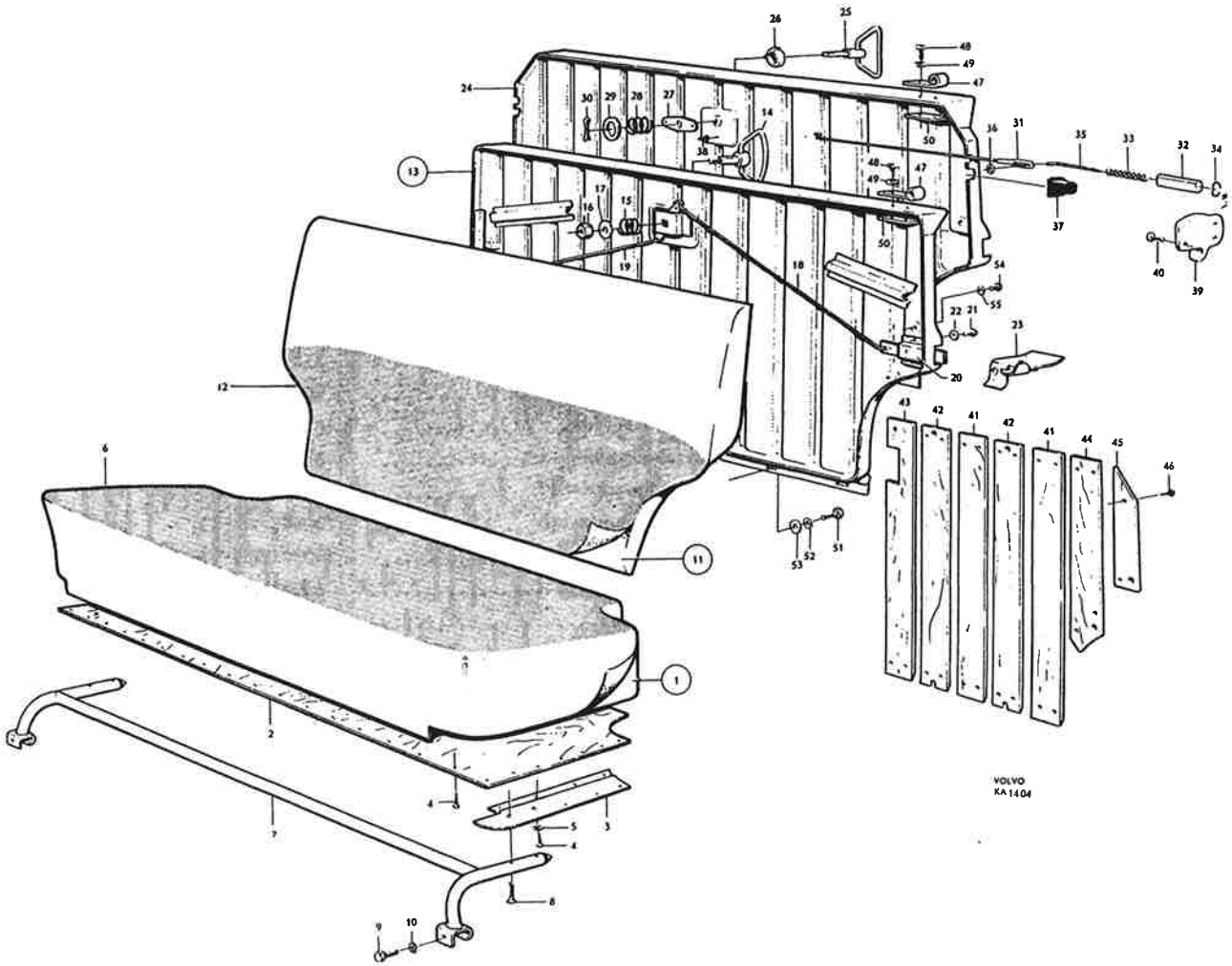
VOLVO
KA 1404

PV 445, P 210

Baksäte Rear seat
P 44506-44508, P 21164, P 21134, P 21234, P 21244

Pos Fig.	Antal Qty. P 44506-8	Antal Qty. P 2100*	Benämning	Description	Det. nr Part No.	Anmärkning Notes
39		1	Låsbleck, V	Striker plate, L	660824-4	
		1	Låsbleck, H	Striker plate, R	660825-1	
		erf	Justermellanlägg	Shim	663863-9	
40		6	Skruv	Screw	940187-8	
41	10		Trälist	Wooden moulding	96500-4	1)
	4		Trälist	Wooden moulding	96500-4	2)
		4	Trälist	Wooden moulding	96500-4	
42	4		Trälist	Wooden moulding	651892-2	2)
		4	Trälist	Wooden moulding	651892-2	
43	1		Trälist, V	Wooden moulding, L	651890-6	2)
		1	Trälist, V	Wooden moulding, L	651890-6	
	1		Trälist, H	Wooden moulding, R	651891-4	2)
		1	Trälist, H	Wooden moulding, R	651891-4	
44	1		Trälist, V	Wooden moulding, L	96501-2	1)
	1		Trälist, V	Wooden moulding, L	651894-8	2)
		1	Trälist, V	Wooden moulding, L	651894-8	
	1		Trälist, H	Wooden moulding, R	96502-0	1)
	1		Trälist, H	Wooden moulding, R	651895-5	2)
		1	Trälist, H	Wooden moulding, R	651895-5	
45	1		Trälist, V	Wooden moulding, L	96503-8	1)
	1		Trälist, V	Wooden moulding, L	651896-3	2)
		1	Trälist, V	Wooden moulding, L	651896-3	
	1		Trälist, H	Wooden moulding, R	96504-6	1)
	1		Trälist, H	Wooden moulding, R	651897-1	2)
		1	Trälist, H	Wooden moulding, R	651897-1	
46	16		Skruv, l = 30	Screw, length = 30	14925-2	1)
	36		Skruv, l = 16	Screw, length = 16	105951-8	1)
	54		Skruv	Screw	105951-8	2)
47	2	2	Stöd	Support	660951-5	
48	4	4	Skruv	Screw	14334-7	
49	4	4	Låsbricka	Lock washer	18991-0	
50	2	2	Mutterplatta	Nut plate	95908-8	
51	6	4	Skruv	Screw	902252-6	
52	6	4	Bricka	Washer	11961-0	
53	6	4	Låsbricka	Lock washer	951695-6	
54	14	14	Skruv	Screw	105848-6	
55	14	14	Låsbricka	Lock washer	951693-1	

* Utom P 21124.
1. P 44506 t.o.m. chassi nr 8235 utom nr 8191, 8193-8220. P 44507 t.o.m. chassi nr 3091 utom nr 3018-3020, 3022-3023, 3025-3035, 3037-3045, 3047-3052, 3054-3090.
2. P 44506 fr.o.m. chassi nr 8236 samt nr 8191, 8193-8220. P 44507 fr.o.m. chassi nr 3092 samt nr 3018-3020, 3022-3023, 3025-3035, 3037-3045, 3047-3052, 3054-3090.

* Except P 21124.
1. P 44506 up to chassis No. 8235 except Nos. 8191, 8193-8220. P 44507 up to chassis No. 3091 except Nos. 3018-3020, 3022-3023, 3025-3035, 3037-3045, 3047-3052, 3054-3090.
2. P 44506 w.e.f. chassis No. 8236 as well as Nos. 8191, 8193-8220. P 44507 w.e.f. chassis No. 3092 as well as Nos. 3018-3020, 3022-3023, 3025-3035, 3037-3045, 3047-3052, 3054-3090.

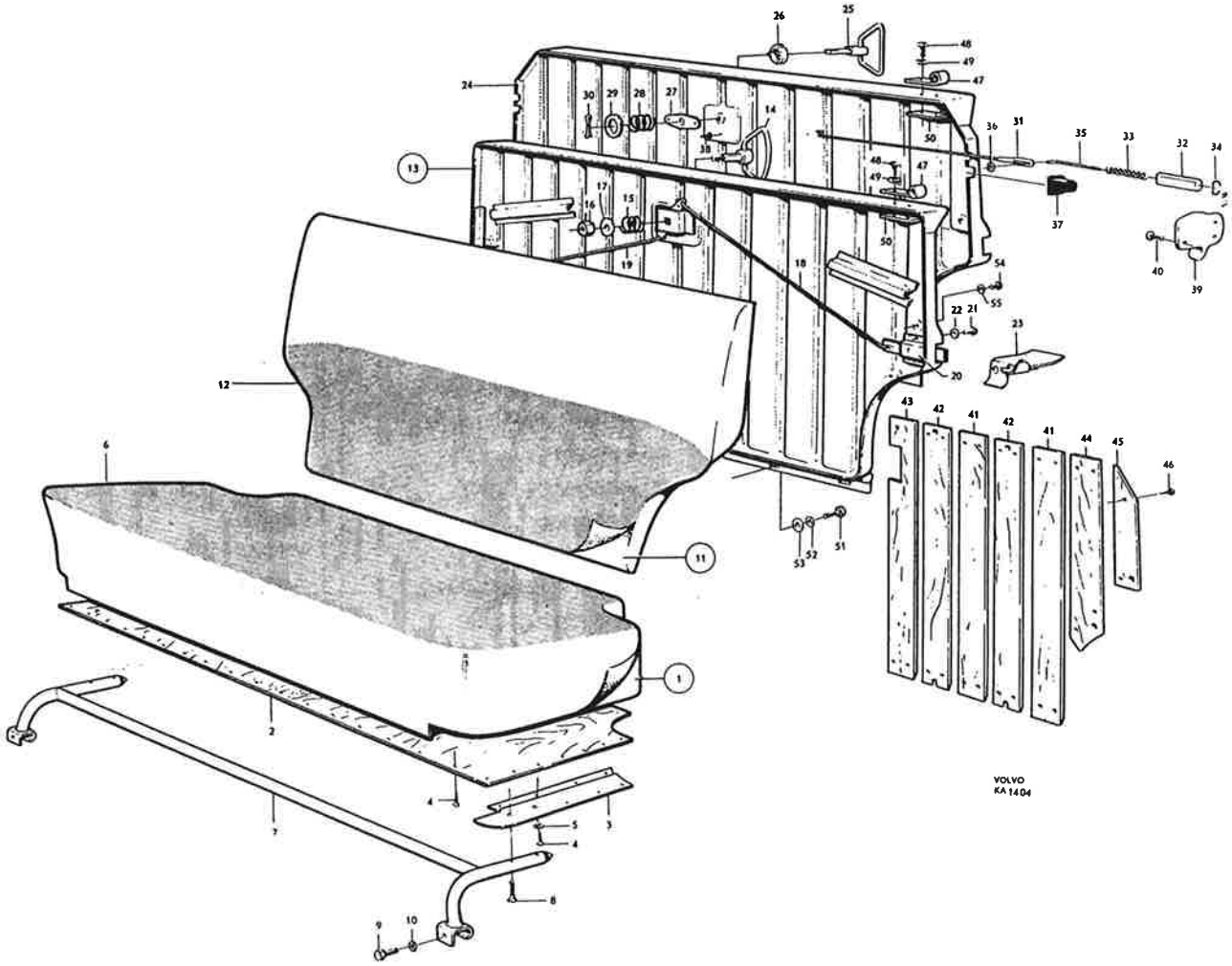
VOLVO
KA 1404

PV 445, P 210

Innerklädsel
Tid. vagnar utan kombinations-nummerbeteckning

Interior Upholstery
Early production vans without combination number designation

Pos Fig.	Antal Qty. 44505	44506	44507	44508	Benämning	Description	Det. nr Part No.	Anmärkning Notes
	2				Dörrpanel, kmpl.	Door panel, cpl.	97872	alt. 1
	54				. Fäste	. Anchorage	95290	
	erf				. Tyg, blåsvartrandigt	. Material, blue-black striped	99178	
	erf				. Vävplast, blå	. Plastic-textile, blue	99044	
	2				Dörrpanel, kmpl	Door panel, cpl.	-	alt. 2
	54				. Fäste	. Anchorage	95290	
	erf				. Tyg, brunrandigt	. Material, brown striped	99178	
	erf				. Vävplast, ljusgrå	. Plastic-textile, light-gray	99040	
		2			Dörrpanel, kmpl.	Door panel, cpl.	97876	alt. 1
		54			. Fäste	. Anchorage	95290	
		erf			. Tyg, grårandigt	. Material, gray striped	99179	
		erf			. Vävplast, röd	. Plastic-textile, red	99002	
		2			Dörrpanel, kmpl.	Door panel, cpl.	-	alt. 2
		54			. Fäste	. Anchorage	95290	
		erf			. Tyg, grårandigt	. Material, gray striped	99179	
		erf			. Vävplast, gråblå	. Plastic-textile, gray-blue	99003	
			2		Dörrpanel, kmpl.	Door panel, cpl.	97876	alt.1
			54		. Fäste	. Anchorage	95290	
			erf		. Tyg, grårandigt	. Material, gray striped	99179	
			erf		. Vävplast, röd	. Plastic-textile, red	99002	
			2		Dörrpanel, kmpl.	Door panel, cpl.	-	alt. 2
			54		. Fäste	. Anchorage	95290	
			erf		. Tyg, rödrandigt	. Material, red striped	99168	
			erf		. Vävplast, grå	. Plastic-textile, gray	99001	
			1		Dörrpanel, V, kmpl.	Door panel, L, cpl.	97880	alt. 3
			1		Dörrpanel, H, kmpl.	Door panel, R, cpl.	97881	alt. 3
			54		. Fäste	. Anchorage	95290	
			erf		. Tyg, grått	. Material, gray	99186	
			erf		. Vävplast , svart	. Plastic-textile, black	99069	
				1	Dörrpanel, V, kmpl.	Door panel, L, cpl.	97884	alt. 1
1				1	Dörrpanel, H, kmpl.	Door panel, R, cpl.	97885	alt. 1
2				54	. Fäste	. Anchorage	95290	
				erf	. Vävplast, beigerandig	. Plastic-textile, beige striped	99073	
				erf	. Vävplast, beige	. Plastic-textile, beige	99072	
				erf	. Vävplast, svart	. Plastic-textile, black	99069	
3				1	. Prydnadslist, övre	. Moulding, upper	656110	
4				1	. Prydnadslist, nedre	. Moulding, lower	656114	
5				18	. Fäste	. Anchorage	94890	
				2	Dörrpanel, kmpl.	Door panel, cpl.	-	alt. 2
				54	. Fäste	. Anchorage	95290	
				erf	. Vävplast, blå	. Plastic-textile, blue	99100	
				erf	. Vävplast, svart	. Plastic-textile, black	99069	
				1	. Prydnadslist, övre	. Moulding, upper	656110	
				1	. Prydnadslist, nedre	. Moulding, lower	656114	
				18	. Fäste	. Anchorage	94890	

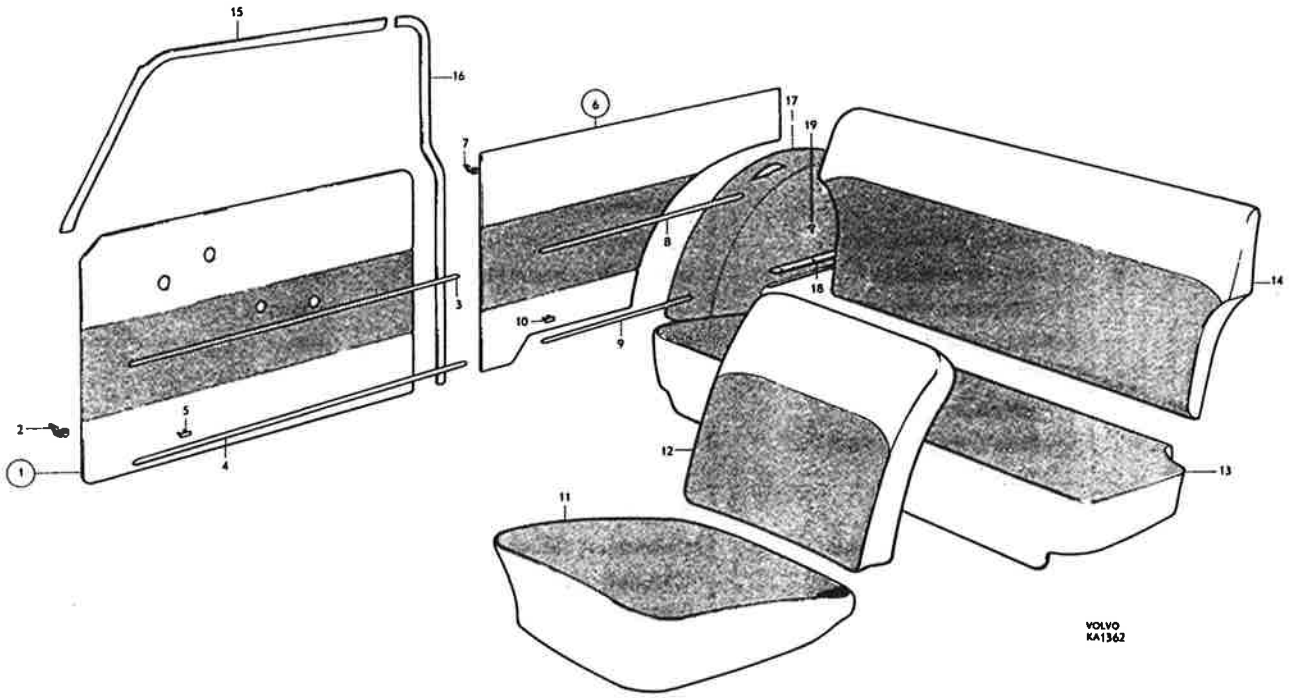
15
16
6
17
19
7
8
18
14
3
10
9
2
5
4
1
12
13
11
VOLVO
KA1362

PV 445, P 210

Innerklädsel — Interior Upholstery

Tid. vagnar utan kombinations-nummerbeteckning — Early production vans without combination number designation

Pos Fig.	Antal Qty. 44505	44506	44507	44508	Benämning	Description	Det. nr Part No.	Anmärkning Notes
		2			Sidopanel	Side panel	-	1)
			2		Sidopanel, kmpl.	Side panel, cpl.	-	alt. 1
			erf		. Tyg, grårandigt	. Material, gray striped	99179	
			2		Sidopanel, kmpl.	Side panel, complete	-	alt. 2
			erf		. Tyg, ljusgrått	. Material, light-gray	99169	
				1	Sidopanel, V, kmpl.	Side panel, L, cpl.	-	alt. 1
6				1	Sidopanel, H, kmpl.	Side panel, R, cpl.	-	alt. 1
7				34	. Fäste	. Anchorage	95290	
				erf	. Vävplast, beigerandig	. Plastic-textile, beige striped	99073	
				erf	. Vävplast, beige	. Plastic-textile, beige	99072	
				erf	. Vävplast, svart	. Plastic-textile, black	99069	
8				1	. Prydnadslist, övre	. Moulding, upper	656113	
9				1	. Prydnadslist, nedre	. Moulding, lower	656112	
10				14	. Fäste	. Anchorage	94890	
				2	Sidopanel, kmpl.	Side panel, cpl.	-	alt. 2
					. Fäste	. Anchorage	95290	
				erf	. Vävplast, blå	. Plastic-textile, blue	99075	
				erf	. Vävplast, svart	. Plastic-textile, black	99069	
				1	. Prydnadslist, övre	. Moulding, upper	656113	
				1	. Prydnadslist, nedre	. Moulding, lower	656112	
				14	. Fäste	. Anchorage	94890	
11	2				Klädsel, framsits, kmpl.	Upholstery, front seat, cpl.	96314	alt. 1
	erf				. Tyg, brunrandigt	. Material, brown striped	99172	
	erf				. Vävplast, mörkgrå	. Plastic-textile, dark-gray	99043	
	2				Klädsel, framsits, kmpl.	Upholstery, front seat, cpl.	96898	alt. 2
	erf				. Tyg, blårandigt	. Material, blue striped	99178	
	erf				. Vävplast, blå	. Plastic-textile, blue	99004	
		2			Klädsel, framsits, kmpl.	Upholstery, front seat, cpl.	95709	alt. 1
		erf			. Tyg, grårandigt	. Material, gray striped	99179	
		erf			. Vävplast, röd	. Plastic-textile, red	99041	
		2			Klädsel, framsits, kmpl.	Upholstery, front seat, cpl.	-	alt. 2
		erf			. Tyg, grårandigt	. Material, gray striped	99179	
		erf			. Vävplast, gråblå	. Plastic-textile, gray-blue	99038	
			2		Klädsel, framsits, kmpl.	Upholstery, front seat, cpl.	97092	alt. 1
			erf		. Tyg, grått	. Material, gray	99169	
			erf		. Tyg, rött	. Material, red	99168	
			2		Klädsel, framsits, kmpl.	Upholstery, front seat, cpl.	97224	alt. 2
			erf		. Tyg, grått	. Material, gray	99186	
			erf		. Vävplast, svart	. Plastic-textile, black	99068	
				2	Klädsel, framsits, kmpl.	Upholstery, front seat, cpl.	654808	alt. 1
				erf	. Vävplast, beigerandig	. Plastic-textile, beige striped	99070	
				erf	. Vävplast, svart	. Plastic-textile, black	99068	
				2	Klädsel, framsits, kmpl.	Upholstery, front seat, cpl.	97852	alt. 2
				erf	. Vävplast, blå	. Plastic-textile, blue	99141	
				erf	. Vävplast, svart	. Plastic-textile, black	99068	

1. Oklädd fanerpanel, se sida 58.

1. Unupholstered panel, see page 58.

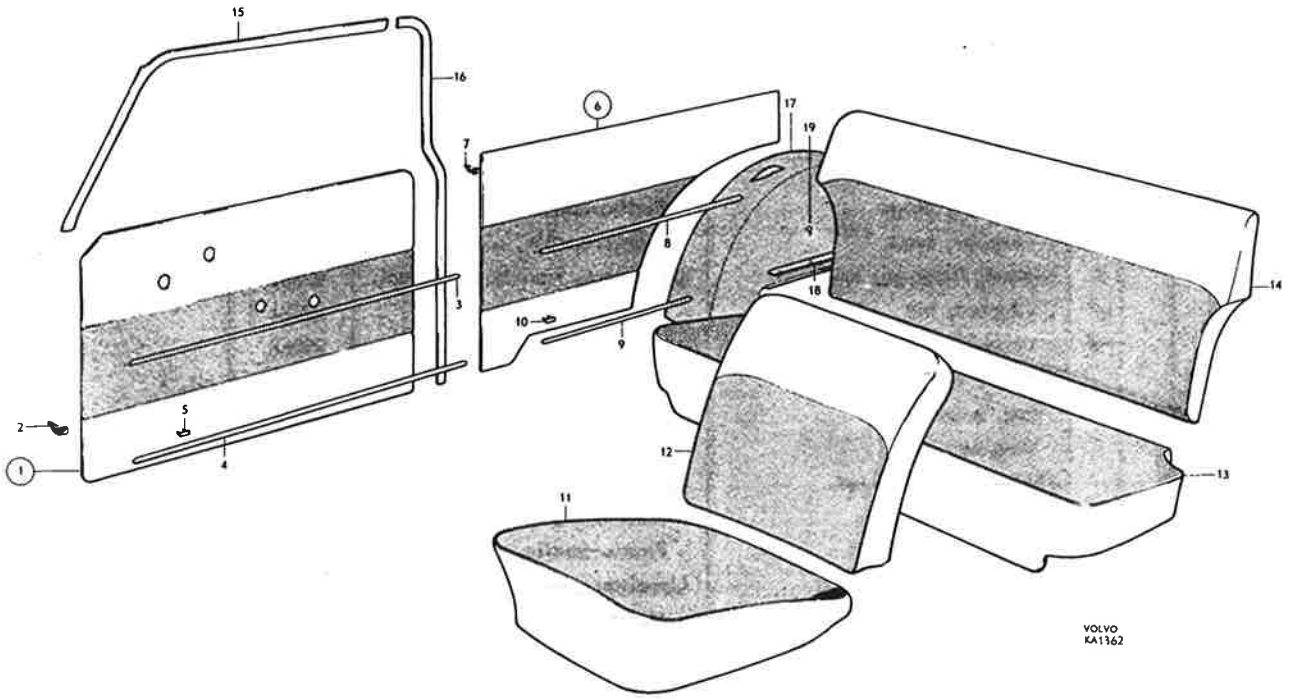
15
16
6
17
19
7
8
9
18
14
3
10
9
2
5
4
1
12
13
11
VOLVO
KA1362

PV 445, P 210

Innerklädsel — Interior Upholstery

Tid. vagnar utan kombinations-nummerbeteckning — Early production vans without combination number designation

Pos Fig.	Antal Qty. 44505	44506	44507	44508	Benämning	Description	Det. nr Part No.	Anmärkning Notes
12	2				Klädsel, framrygg, kmpl.	Upholstery, front backrest, cpl.	96316	alt. 1
	erf				. Tyg, brunrandigt	. Material, brown striped	99172	
	erf				. Vävplast, mörkgrå	. Plastic-textile, dark-gray	99043	
	2				Klädsel, framrygg, kmpl.	Upholstery, front backrest, cpl.	96900	alt. 2
	erf				. Tyg, blårandigt	. Material, blue striped	99178	
	erf				. Vävplast, blå	. Plastic-textile, blue	99004	
		2			Klädsel, framrygg, kmpl.	Upholstery, front backrest, cpl.	95710	alt. 1
		erf			. Tyg, grårandigt	. Material, gray striped	99179	
		erf			. Vävplast, röd	. Plastic-textile, red	99041	
		2			Klädsel, framrygg, kmpl.	Upholstery, front backrest, cpl.	-	alt. 2
		erf			. Tyg, grårandigt	. Material, gray striped	99179	
		erf			. Vävplast, gråblå	. Plastic-textile, gray-blue	99038	
			2		Klädsel, framrygg, kmpl.	Upholstery, front backrest, cpl.	97093	alt. 1
			erf		. Tyg, grått	. Material, gray	99169	
			erf		. Tyg, rött	. Material, red	99168	
			2		Klädsel, framrygg, kmpl.	Upholstery, front backrest, cpl.	97225	alt. 2
			erf		.Tyg, grått	. Material, gray	99186	
			erf		. Vävplast, svart	. Plastic-textile, black	99068	
				2	Klädsel, framrygg, kmpl.	Upholstery, front backrest, cpl.	654809	alt. 1
				erf	. Vävplast, beigerandig	. Plastic-textile, beige striped	99070	
				erf	. Vävplast, beige	. Plastic-textile, beige	99072	
				erf	. Vävplast, svart	. Plastic-textile, black	99968	
				2	Klädsel, framrygg, kmpl.	Upholstery, front backrest, cpl.	97853	alt. 2
				erf	. Vävplast, blå	. Plastic-textile, blue	99074	
				erf	. Vävplast, svart	. Plastic-textile, black	99068	
13		1			Klädsel, baksits, kmpl.	Upholstery, rear seat, cpl.	95707	alt. 1
		erf			. Tyg, grårandigt	. Material, gray striped	99179	
		erf			. Vävplast, röd	. Plastic-textile, red	99041	
		1			Klädsel, baksits, kmpl.	Upholstery, rear seat, cpl.	-	alt. 2
		erf			. Tyg, grårandigt	. Material, gray striped	99179	
		erf			. Vävplast, gråblå	. Plastic-textile, gray-blue	99038	
			1		Klädsel, baksits, kmpl.	Upholstery, rear seat, cpl.	97094	alt. 1
			erf		. Tyg, grått	. Material, gray	99169	
			erf		. Tyg, rött	. Material, red	99168	
			1		Klädsel, baksits, kmpl.	Upholstery, rear seat, cpl.	97226	alt. 2
			erf		. Tyg, grått	. Material, gray	99186	
			erf		. Vävplast, svart	. Plastic-textile, black	99068	
				1	Klädsel, baksits, kmpl.	Upholstery, rear seat, cpl.	-	alt. 1
				erf	. Vävplast, gul-svartrandig	. Plastic-textile, yellow-black striped	99142	
				erf	. Vävplast, svart	. Plastic-textile, black	99068	
				1	Klädsel, baksits, kmpl.	Upholstery, rear seat, cpl.	654820	alt. 2
				erf	. Vävplast, blå	. Plastic-textile, blue	99074	
				erf	. Vävplast, svart	. Plastic-textile, black	99068	
14		1			Klädsel, bakrygg, kmpl.	Upholstery, backrest, cpl.	97097	alt. 1
		erf			. Tyg, grårandigt	. Material, gray striped	99179	
		erf			. Vävplast, röd	. Plastic-textile, red	99041	
		1			Klädsel, bakrygg, kmpl.	Upholstery, backrest, cpl.	-	alt. 2
		erf			. Tyg, grårandigt	. Material, gray striped	99197	
		erf			. Vävplast, gråblå	. Plastic-textile, gray-blue	99038	

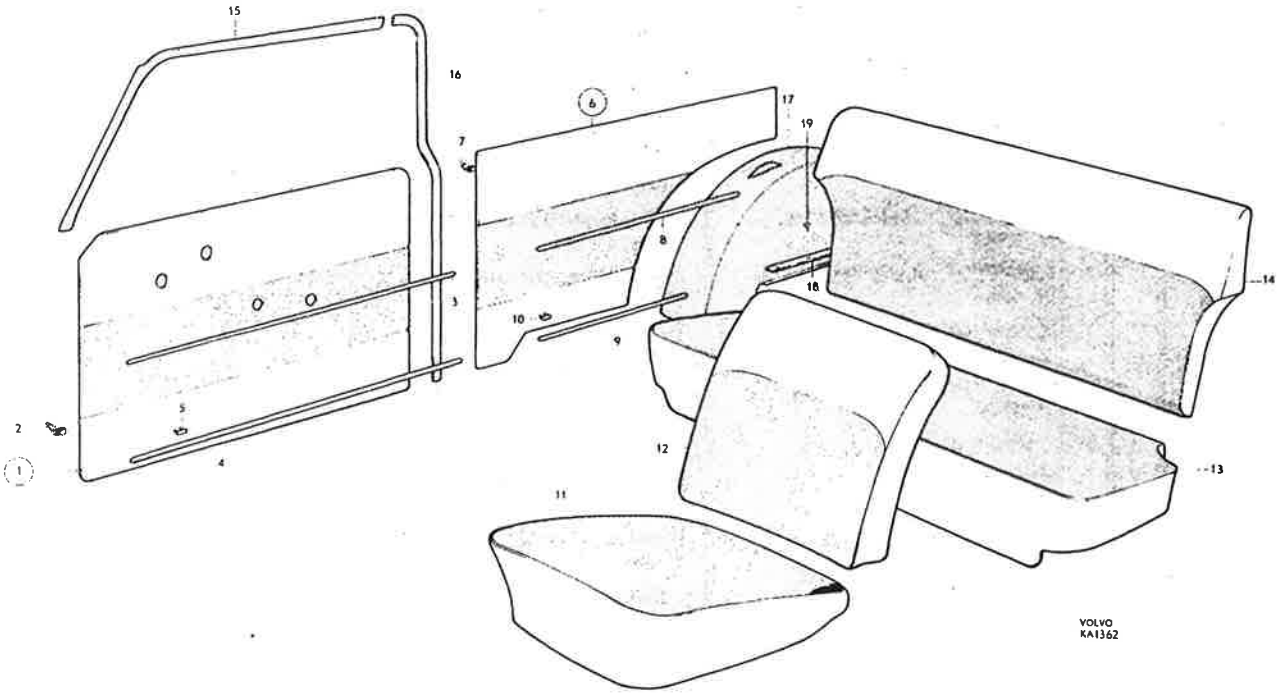
15
16
6
17
19
7
8
18
14
3
10
9
2
5
1
4
12
13
11
VOLVO
KA1362

PV 445, P 210

Innerklädsel — Interior Upholstery

Tid. vagnar utan kombinations-nummerbeteckning — Early production vans without combination number designation

Pos Fig.	Antal Qty. 44505	44506	44507	44508	Benämning	Description	Det. nr Part No.	Anmärkning Notes
			1		Klädsel, bakrygg, kmpl.	Upholstery, backrest, cpl.	97095	alt. 1
			erf		. Tyg, grått	. Material, gray	99169	
			erf		. Tyg, rött	. Material, red	99168	
			1		Klädsel, bakrygg, kmpl.	Upholstery, backrest, cpl.	97098	alt. 2
			erf		. Tyg, grått	. Material, gray	99186	
			erf		. Vävplast, svart	. Plastic-textile, black	99068	
				1	Klädsel, bakrygg, kmpl.	Upholstery, backrest, cpl.	-	alt. 1
				erf	. Vävplast, gulsvartrandig	. Plastic-textile, yellow-black striped	99142	
				erf	. Vävplast, svart	. Plastic-textile, black	99068	
				1	Klädsel, bakrygg, kmpl.	Upholstery, backrest, cpl.	654821	alt. 2
				erf	. Vävplast, blå	. Plastic-textile, blue	99141	
				erf	. Vävplast, svart	. Plastic-textile, black	99068	
		1	1		Klädsellist, vindrutestolpe, V, kmpl.	Upholstery strip, windshield pillar, L, cpl.	97912	
15		1	1		Klädsellist, vindrutestolpe, H, kmpl.	Upholstery strip, windshield pillar, R, cpl.	97913	
		1	1		Klädsellist, bakstolpe, V, kmpl.	Upholstery strip, rear pillar, L, cpl.	97928	
16		1	1		Klädsellist, bakstolpe, H, kmpl.	Upholstery strip, rear pillar, R, cpl.	97929	
		erf	erf		. Tyg, grått	. Material, gray	99186	
				1	Klädsellist, vindrutestolpe, V, kmpl.	Upholstery strip, windshield pillar, L, cpl.	-	
				1	Klädsellist, vindrutestolpe, H, kmpl.	Upholstery strip, windshield pillar, R, cpl.	-	
				1	Klädsellist, vindrutestolpe, V, kmpl.	Upholstery strip, windshield pillar, L, cpl.	-	
				1	Klädsellist, vindrutestolpe, H, kmpl.	Upholstery strip, windshield pillar, R, cpl.	-	
				erf	. Vävplast, blå	. Plastic-textile, blue	99075	
			1		Klädsel, hjulhus, V, kmpl.	Upholstery, wheel housing, L, cpl.	-	
17			1		Klädsel, hjulhus, H, kmpl.	Upholstery, wheel housing, R, cpl.	-	
			erf		. Tyg, grått	. Material, gray	99169	
			erf		. Vävplast, grå	. Plastic-textile, gray	99001	
				1	Klädsel, hjulhus, V	Upholstery, wheel housing, L	-	
				1	Klädsel, hjulhus, H	Upholstery, wheel housing, R	-	
				erf	. Vävplast, blå	. Plastic-textile, blue	99075	
				erf	. Vävplast, svart	. Plastic-textile, black	99069	
			1	1	Skena för hjulhusklädsel, V	Strip for wheel housing upholstery, L	96938	
18			1	1	Skena för hjulhusklädsel, H	Strip for wheel housing upholstery, R	96939	
19			8	8	Skruv	Screw	105951	

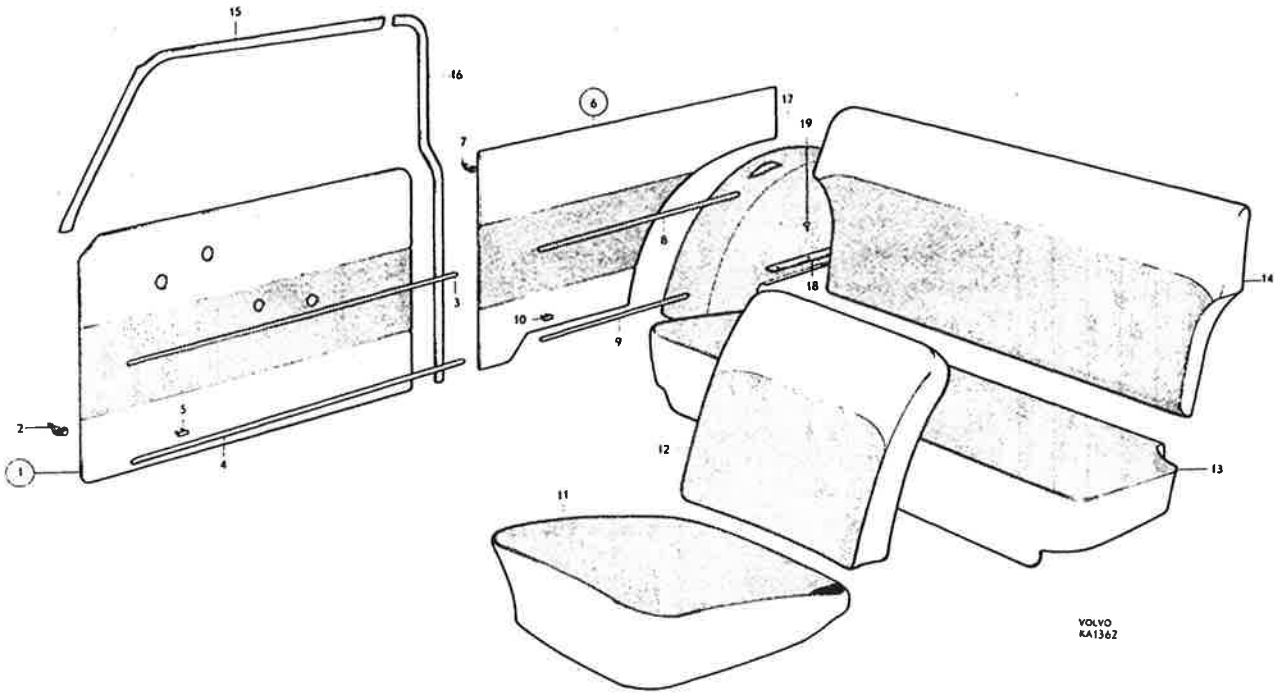
VOLVO
KA1362

PV 445, P 210

Innerklädsel
Sen. vagnar med kombinations-nummerbeteckning

Interior Upholstery
Late production vehicles with combination-number designation

Pos Fig.	Antal Qty. 201	202	203	204	205	206	207	Benämning	Description	Det. nr Part No.	Anmärkning Notes
	x							Tyg, blåsvartrandigt	Material, blue-black striped	99178	
								Vävplast, blå	Plastic-textile, blue	99004	
								Chassinummerplåten	Chassis number plate		
								stämplad 201-114	stamped 201-114		
		x						Tyg, grårandigt	Material, gray striped	99179	
								Vävplast, röd	Plastic-textile, red	99041	
								Chassinummerplåten	Chassis number plate		
								stämplad 202-137	stamped 202-137		
			x					Tyg, grått	Material, gray	99186	
								Vävplast, svart	Plastic-textile, black	99068	
								Chassinummerplåten	Chassis number plate		
								stämplad 203-135	stamped 203-135		
				x				Vävplast, gulsvartrandigt	Plastic-textile, yellow-black	99142	
								Vävplast, beige	Plastic-textile, beige	99071	
								Vävplast, svart	Plastic-textile, black	99068	
								Chassinummerplåten	Chassis number plate		
								stämplad 204-117	stamped 204-117		
					x			Vävplast, blå	Plastic-textile, blue	99141	
								Vävplast, svart	Plastic-textile, black	99068	
								Chassinummerplåten	Chassis number plate		
								stämplad 205-136	stamped 205-136		
						x		Tyg, grått	Material, gray	99186	
								Vävplast, svart	Plastic-textile, black	99068	
								Chassinummerplåten	Chassis number plate		
								stämplad 206-134	stamped 206-134		
							x	Tyg, blåsvartrandigt	Material, blue-black striped	99178	
								Vävplast, blå	Plastic-textile, blue	99004	
								Chassinummerplåten	Chassis number plate		
								stämplad 207-157	stamped 207-157		
								Klädselkombination fr.o.m.	Uphostery combinations w.e.f.		
								208, se sida 78	208, see page 78		
	1						1	Dörrpanel, V, kmpl.	Door panel, L, cpl.	97872	
		1						Dörrpanel, V, kmpl.	Door panel, L, cpl.	97876	
			1			1		Dörrpanel, V, kmpl.	Door panel, L, cpl.	97880	
				1				Dörrpanel, V, kmpl.	Door panel, L, cpl.	97884	
					1			Dörrpanel, V, kmpl.	Door panel, L, cpl.	97888	
	27	27	27	27	27	27	27	. Fäste	. Anchorage	95290	
				1	1			. Prydnadslist, övre	. Moulding, upper	656110	
				1	1			. Prydnadslist, nedre	. Moulding, lower	656114	
				9	9			. Fäste	. Anchorage	94890	

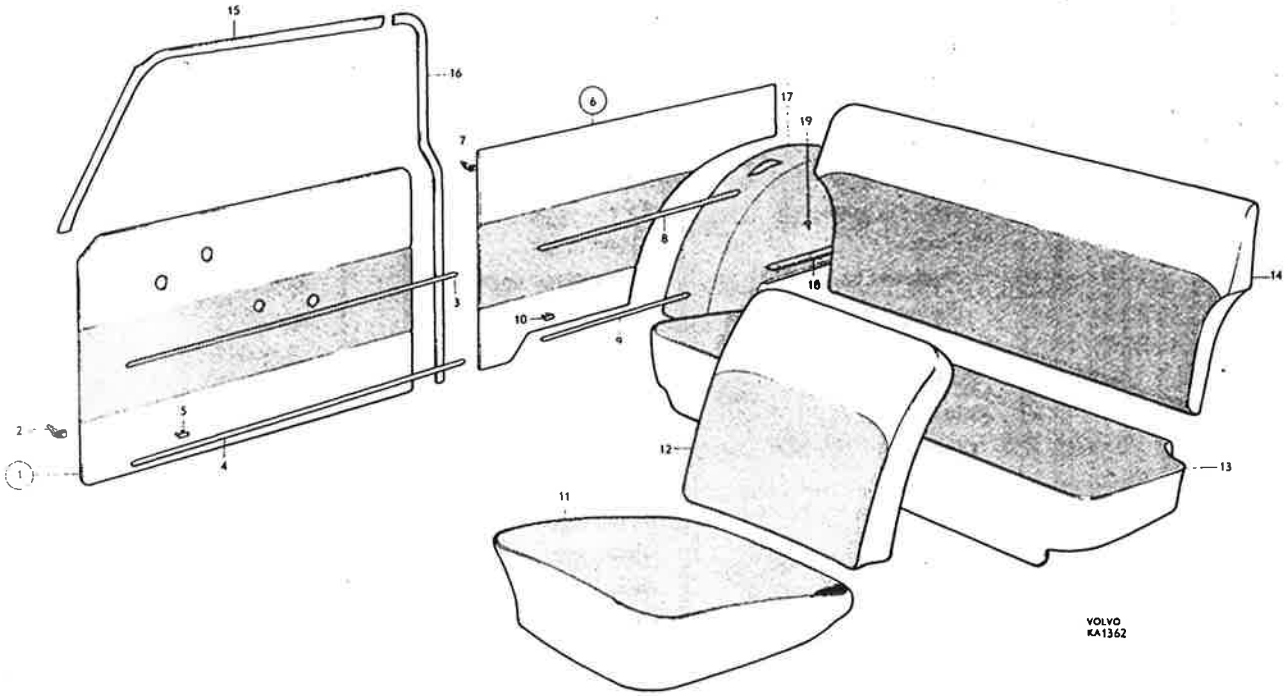
15
16
6
17
19
7
8
14
18
3
10
9
2
5
4
1
12
13
11
VOLVO
KA1362

PV 445, P 210

Innerklädsel
Sen. vagnar med kombinations-nummerbeteckning

Interior Upholstery
Late production vehicles with combination-number designation

Pos Fig.	Antal Qty. 201	202	203	204	205	206	207	Benämning	Description	Det. nr Part No.	Anmärkning Notes
1	1						1	Dörrpanel, H, kmpl.	Door panel, R, cpl.	97873	
		1						Dörrpanel, H, kmpl.	Door panel, R, cpl.	97877	
			1			1		Dörrpanel, H, kmpl.	Door panel, R, cpl.	97881	
				1				Dörrpanel, H, kmpl.	Door panel, R, cpl.	97885	
					1			Dörrpanel, H, kmpl.	Door panel, R, cpl.	97889	
2	27	27	27	27	27	27	27	. Fäste	. Anchorage	95290	
3				1	1			. Prydnadslist, övre	. Moulding, upper	656111	
4				1	1			. Prydnadslist, nedre	. Moulding, lower	656114	
5				9	9			. Fäste	. Anchorage	94890	
		1				1		Panel, V	Panel, L		1)
		1				1		Panel, H	Panel, R		1)
			1					Panel, V	Panel, L	97894	
				1				Panel, V, kmpl.	Panel, L, cpl.	97900	
					1			Panel, V, kmpl.	Panel, L, cpl.	97904	
			17	17	17			. Fäste	. Anchorage	95290	
				1	1			. Prydnadslist, övre	. Moulding, upper	656113	
				1	1			. Prydnadslist, nedre	. Moulding, lower	656112	
				7	7			. Fäste	. Anchorage	94890	
6			1					Panel, H, kmpl.	Panel, R, cpl.	97895	
				1				Panel, H, kmpl.	Panel, R, cpl.	97901	
					1			Panel, H, kmpl.	Panel, R, cpl.	97905	
7			17	17	17			. Fäste	. Anchorage	95290	
8				1	1			. Prydnadslist, övre	. Moulding, upper	656113	
9				1	1			. Prydnadslist, nedre	. Moulding, lower	656112	
10				7	7			. Fäste	. Anchorage	94890	
11	2							Klädsel	Upholstery	96898	
		2						Klädsel	Upholstery	95709	
			2			2		Klädsel	Upholstery	97224	
				2				Klädsel	Upholstery	97847	
					2			Klädsel	Upholstery	97852	
							2	Klädsel	Upholstery	98944	
12	2							Klädsel	Upholstery	96900	
		2						Klädsel	Upholstery	95710	
			2			2		Klädsel	Upholstery	97225	
				2				Klädsel	Upholstery	97848	
					2			Klädsel	Upholstery	97853	
							2	Klädsel	Upholstery	98945	
13		1						Klädsel	Upholstery	95707	
			1			1		Klädsel	Upholstery	97226	
				1				Klädsel	Upholstery	654810	
					1			Klädsel	Upholstery	654820	
14		1						Klädsel	Upholstery	97097	
			1			1		Klädsel	Upholstery	97098	
				1				Klädsel	Upholstery	654811	
					1			Klädsel	Upholstery	654821	

1. Oklädd fanerpanel för P 44506, se sida 58.

1. Un-upholstered panel P 44506, see page 58.

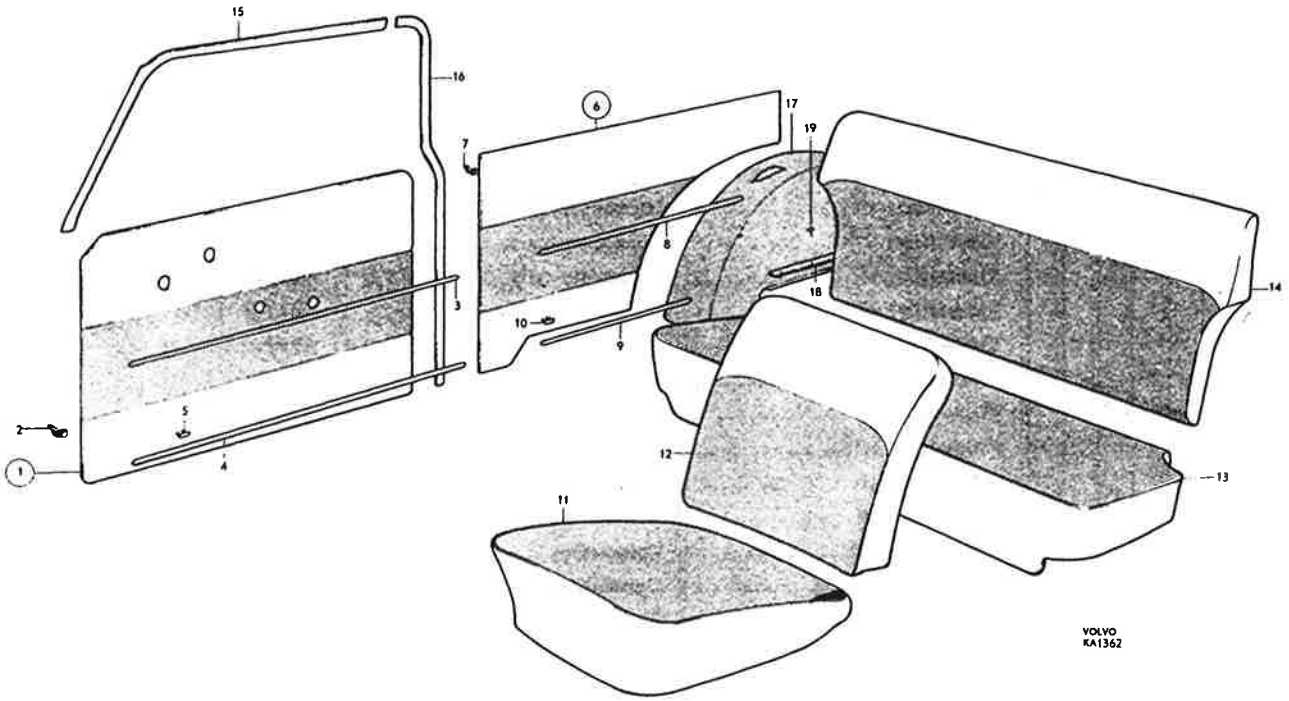
15
16
6
17
19
7
8
3
18
14
10
9
5
2
1
4
12
13
11
VOLVO
KA1362

PV 445, P 210

Innerklädsel
Sen. vagnar med kombinations-nummerbeteckning

Interior Upholstery
Late production vehicles with combination-number designation

Pos Fig.	Antal Qty. 201	202	203	204	205	206	207	Benämning	Description	Det. nr Part No.	Anmärkning Notes
15	1							Klädsellist, V	Upholstery strip, L	97908	1)
	1							Klädsellist, V	Upholstery strip, L	98237	2)
		1	1			1		Klädsellist, V	Upholstery strip, L	97912	
				1				Klädsellist, V	Upholstery strip, L	97920	
					1			Klädsellist, V	Upholstery strip, L	97924	
							1	Klädsellist, V	Upholstery strip, L	98763	3)
							1	Klädsellist, V	Upholstery strip, L	98808	4)
							1	Klädsellist, V	Upholstery strip, L	98237	5)
15	1							Klädsellist, H	Upholstery strip, R	98909	1)
	1							Klädsellist, H	Upholstery strip, R	98238	2)
		1	1			1		Klädsellist, H	Upholstery strip, R	97913	
				1				Klädsellist, H	Upholstery strip, R	97921	
					1			Klädsellist, H	Upholstery strip, R	97925	
							1	Klädsellist, H	Upholstery strip, R	98764	3)
							1	Klädsellist, H	Upholstery strip, R	98809	4)
							1	Klädsellist, H	Upholstery strip, R	98238	5)
16	1							Klädsellist, V	Upholstery strip, L	98233	
		1	1			1		Klädsellist, V	Upholstery strip, L	97928	
				1				Klädsellist, V	Upholstery strip, L	97936	
					1			Klädsellist, V	Upholstery strip, L	97940	
							1	Klädsellist, V	Upholstery strip, L	98767	3)
							1	Klädsellist, V	Upholstery strip, L	98812	4)
							1	Klädsellist, V	Upholstery strip, L	98233	5)
16	1							Klädsellist, H	Upholstery strip, R	98234	
		1	1			1		Klädsellist, H	Upholstery strip, R	97929	
				1				Klädsellist, H	Upholstery strip, R	97937	
					1			Klädsellist, H	Upholstery strip, R	97941	
							1	Klädsellist, H	Upholstery strip, R	98768	3)
							1	Klädsellist, H	Upholstery strip, R	98813	4)
							1	Klädsellist, H	Upholstery strip, R	98234	5)
17			1					Klädsel, V	Upholstery, L	97952	
				1				Klädsel, V	Upholstery, L	97954	
					1			Klädsel, V	Upholstery, L	97956	
17			1					Klädsel, H	Upholstery, R	97953	
				1				Klädsel, H	Upholstery, R	97955	
					1			Klädsel, H	Upholstery, R	97957	
18			1	1	1			Skena, V	Rail, L	96938	
			1	1	1			Skena, H	Rail, R	96939	
19			8	8	8			Skruv	Screw	105951	

1. P 44505 t.o.m. chassi nr 3881.
2. P 44505 fr.o.m. chassi nr 3882.
3. Alt. 1 beige.
4. Alt. 2 blå.
5. Alt. 3 grå.

1. P 44505 up to chassis No. 3881.
2. P 44505 w.e.f. chassis No. 3882.
3. Alt. 1 beige.
4. Alt. 2 blue.
5. Alt. 3 gray.

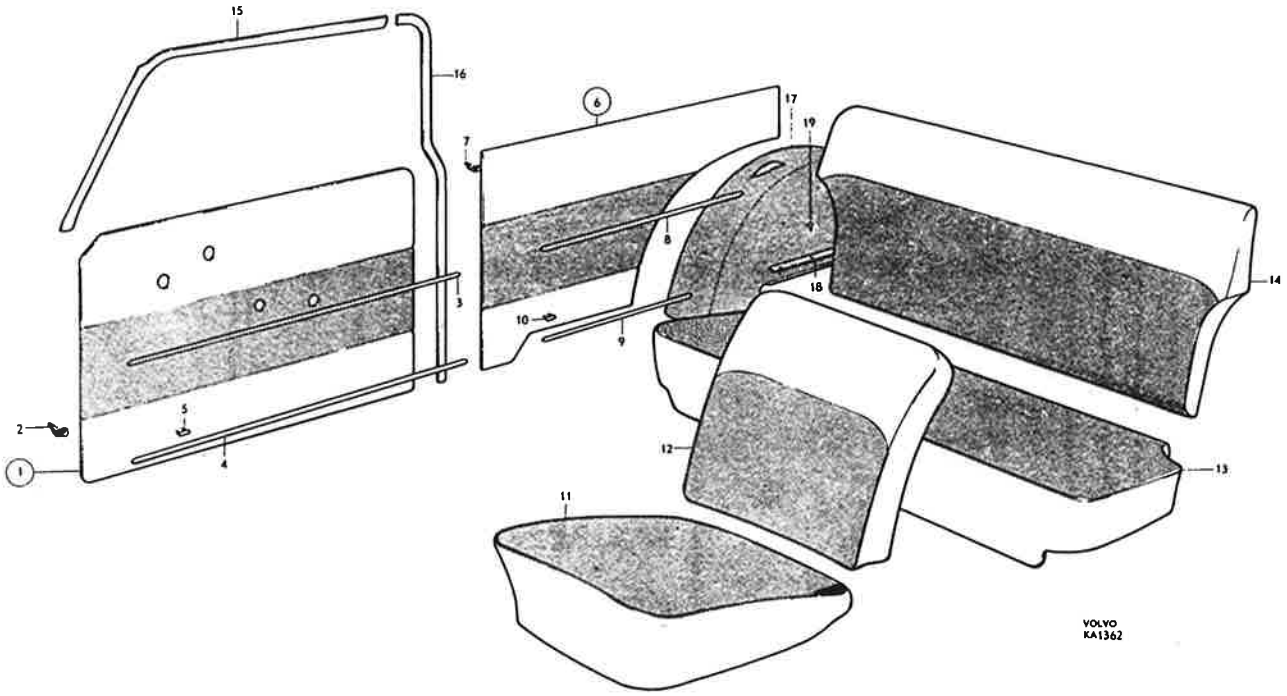
15
16
6
17
19
7
8
3
10
9
18
14
2
5
4
1
12
13
11
VOLVO
KA1362

PV 445, P 210

Innerklädsel
Sen. vagnar med kombinations-nummerbeteckning

Interior Upholstery
Late production vehicles with combination-number designation

Pos Fig.	Antal Qty. 208	209	210	211	213	214	215	Benämning	Description	Det. nr Part No.	Anmärkning Notes
	×							Tyg, beige	Material, beige	99201	
								Tyg, blått	Material, blue	99202	
								Chassinummerplåten	Chassis number plate		
								stämplad 208-145	stamped 208-145		
		×						Tyg, beige	Material, beige	99201	
								Tyg, rött	Material, red	99203	
								Chassinummerplåten	Chassis number plate		
								stämplad 209-146	stamped 209-146		
			×					Tyg, grått	Material, gray	99196	
								Tyg, rött skotskmönstrad	Material, tartan	99199	
								Chassinummerplåten	Chassis number plate		
								stämplad 210-148	stamped 210-148		
				×				Tyg, blått	Material, blue	99194	
								Vävplast, grå	Plastic-textile, gray	99111	
								Chassinummerplåten	Chassis number plate		
								stämplad 211-149	stamped 211-149		
					×			Tyg, grått	Material, gray	99204	
								Vävplast, svart	Plastic-textile, black	99068	
								Vävplast, röd	Plastic-textile, red	99407	
								Chassinummerplåten	Chassis number plate		
								stämplad 213-150	stamped 213-150		
						×		Tyg, rött	Material, red	99185	
								Vävplast, svart	Plastic-textile, black	99068	
								Vävplast, beige	Plastic-textile, beige	99402	
								Chassinummerplåten	Chassis number plate		
								stämplad 214-151	stamped 214-151		
							×	Tyg, gråvitrandigt	Material, gray-white striped	99210	
								Vävplast, röd	Plastic-textile, red	99407	
								Chassinummerplåten	Chassis number plate		
								stämplad 215-153	stamped 215-153		
								Klädselkombination fr.o.m.	Upholstery combinations		
								216, se sida 84	w.e.f. 216, see page 84		
	1							Dörrpanel, V, kmpl.	Door panel, L, cpl.	98303	
		1						Dörrpanel, V, kmpl.	Door panel, L, cpl.	98324	
			1					Dörrpanel, V, kmpl.	Door panel, L, cpl.	98397	
				1				Dörrpanel, V, kmpl.	Door panel, L, cpl.	98435	
					1			Dörrpanel, V, kmpl.	Door panel, L, cpl.	98497	
						1		Dörrpanel, V, kmpl.	Door panel, L, cpl.	98617	
							1	Dörrpanel, V, kmpl.	Door panel, L, cpl.	98704	
	27	27	27	27	27	27	27	. Fäste	. Anchorage	95290	

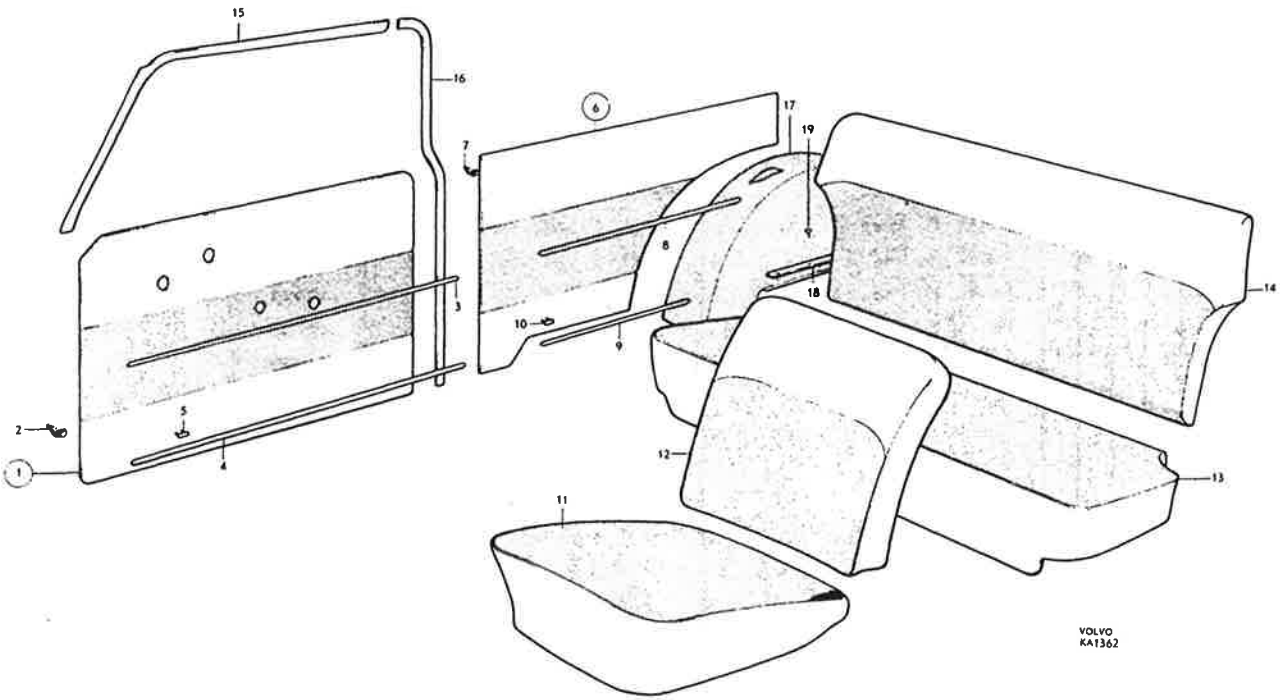
15
16
6
17
19
7
8
18
14
3
10
9
2
5
1
4
12
13
11
VOLVO
KA1362

PV 445, P 210

Innerklädsel
Sen. vagnar med kombinations-nummerbeteckning

Interior Upholstery
Late production vehicles with combination-number designation

Pos Fig.	Antal Qty. 208	209	210	211	213	214	215	Benämning	Description	Det. nr Part No.	Anmärkning Notes
1	1							Dörrpanel, H, kmpl.	Door panel, R, cpl.	98304	
		1						Dörrpanel, H, kmpl.	Door panel, R, cpl.	98325	
			1					Dörrpanel, H, kmpl.	Door panel, R, cpl.	98398	
				1				Dörrpanel, H, kmpl.	Door panel, R, cpl.	98436	
					1			Dörrpanel, H, kmpl.	Door panel, R, cpl.	98498	
						1		Dörrpanel, H, kmpl.	Door panel, R, cpl.	98618	
							1	Dörrpanel, H, kmpl.	Door panel, R, cpl.	98705	
2	27	27	27	27	27	27	27	. Fäste	. Anchorage	95290	
3-5											1)
	1							Panel, V	Panel, L		2)
	1							Panel, H	Panel, R		2)
6		1						Panel, V, kmpl.	Panel, L, cpl.	98328	
			1					Panel, V, kmpl.	Panel, L, cpl.	98401	
				1				Panel, V, kmpl.	Panel, L, cpl.	98439	
					1			Panel, V, kmpl.	Panel, L, cpl.	98501	
						1		Panel, V, kmpl.	Panel, L, cpl.	98621	
							1	Panel, V, kmpl.	Panel, L, cpl.	98708	
	17	17	17	17	17	17	17	. Fäste	. Anchorage	95290	
6		1						Panel, H, kmpl.	Panel, R, cpl.	98329	
			1					Panel, H, kmpl.	Panel, R, cpp	98402	
				1				Panel, H, kmpl.	Panel, R, cpl.	98440	
					1			Panel, H, kmpl.	Panel, R, cpl.	~~98502~~	3)
						1		Panel, H, kmpl.	Panel, R, cpl.	98622	
							1	Panel, H, kmpl.	Panel, R, cpl.	98709	
7	17	17	17	17	17	17	17	. Fäste	. Anchorage	95290	
8-10											1)
11	2							Klädsel	Upholstery	98297	
		2						Klädsel	Upholstery	98318	
			2					Klädsel	Upholstery	98393	
				2				Klädsel	Upholstery	98431	
					2			Klädsel	Upholstery	98493	
						2		Klädsel	Upholstery	98613	
							2	Klädsel	Upholstery	98698	
12	2							Klädsel	Upholstery	98298	
		2						Klädsel	Upholstery	98319	
			2					Klädsel	Upholstery	98394	
				2				Klädsel	Upholstery	98432	
					2			Klädsel	Upholstery	98494	
						2		Klädsel	Upholstery	98614	
							2	Klädsel	Upholstery	98699	
13	2							Klädsel	Upholstery	98301	
		2						Klädsel	Upholstery	98322	
			2					Klädsel	Upholstery	98395	
				2				Klädsel	Upholstery	98433	
					2			Klädsel	Upholstery	98495	
						2		Klädsel	Upholstery	98615	
							2	Klädsel	Upholstery	98702	

1. Förekommer ej på komb. 208-215.
2. Oklädd fanerpanel för P 44506, se sida 58.
3. Ersättes av motsvarande klädselmaterial i metervara. Se sid 78.

1. Does not appear on combination 208-215.
2. Un-upholstered panel for P 44506, see page 58.
3. Replaced by the material sold by length. Listed on page 78.

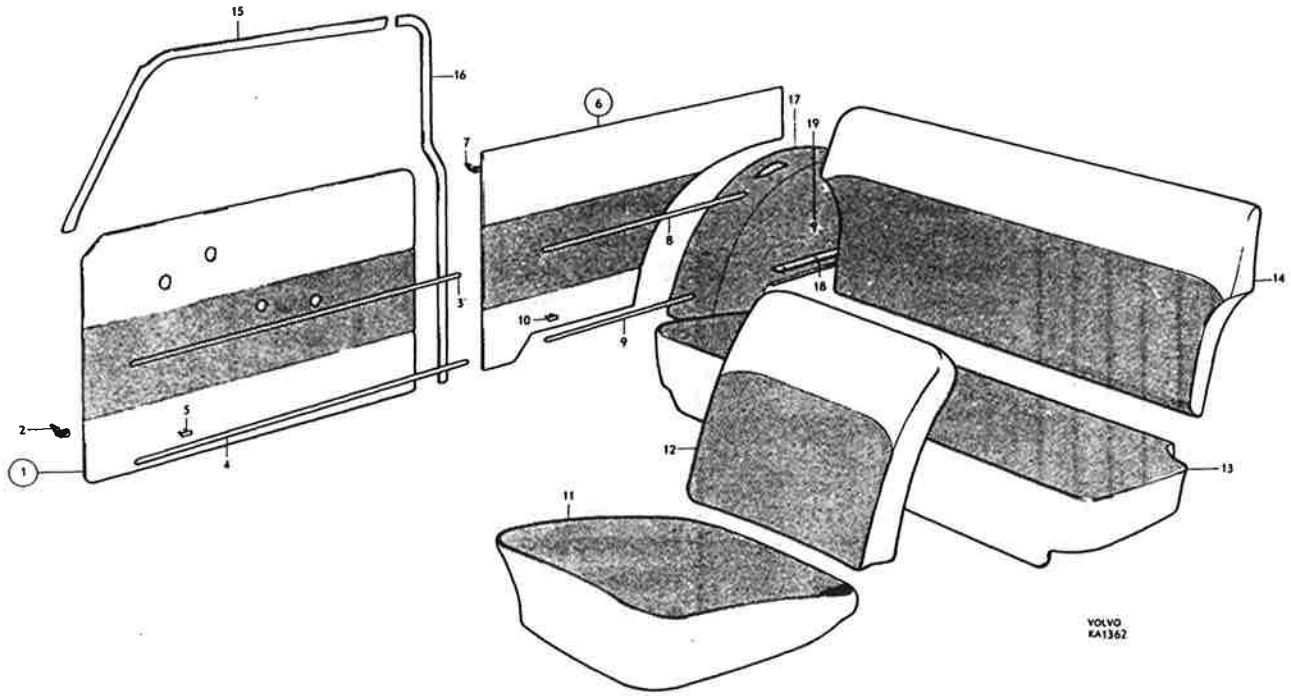
15
16
6
17
19
7
8
3
18
14
10
9
2
5
4
1
12
13
11
VOLVO
KA1362

PV 445, P 210

Innerklädsel
Sen. vagnar med kombinations-nummerbeteckning

Interior Upholstery
Late production vehicles with combination-number designation

Pos Fig.	Antal Qty. 208	209	210	211	213	214	215	Benämning	Description	Det. nr Part No.	Anmärkning Notes
14	1							Klädsel	Upholstery	98302	
		1						Klädsel	Upholstery	98323	
			1					Klädsel	Upholstery	98396	
				1				Klädsel	Upholstery	98434	
					1			Klädsel	Upholstery	98496	
						1		Klädsel	Upholstery	98616	
							1	Klädsel	Upholstery	98703	
15	1	1						Klädsellist, V	Upholstery strip, L	98311	
			1					Klädsellist, V	Upholstery strip, L	98407	
				1				Klädsellist, V	Upholstery strip, L	98447	
					1			Klädsellist, V	Upholstery strip, L	~~98509~~	1)
						1		Klädsellist, V	Upholstery strip, L	98629	
							1	Klädsellist, V	Upholstery strip, L	98714	
15	1	1						Klädsellist, H	Upholstery strip, R	98312	
			1					Klädsellist, H	Upholstery strip, R	98408	
				1				Klädsellist, H	Upholstery strip, R	98448	
					1			Klädsellist, H	Upholstery strip, R	~~98510~~	1)
						1		Klädsellist, H	Upholstery strip, R	98630	
							1	Klädsellist, H	Upholstery strip, R	98715	
16	1	1						Klädsellist, V	Upholstery strip, L	98307	
			1					Klädsellist, V	Upholstery strip, L	98405	
				1				Klädsellist, V	Upholstery strip, L	98443	
					1			Klädsellist, V	Upholstery strip, L	98505	
						1		Klädsellist, V	Upholstery strip, L	98625	
							1	Klädsellist, V	Upholstery strip, L	98718	
16	1	1						Klädsellist, H	Upholstery strip, R	98308	
			1					Klädsellist, H	Upholstery strip, R	98406	
				1				Klädsellist, H	Upholstery strip, R	98444	
					1			Klädsellist, H	Upholstery strip, R	~~98506~~	1)
						1		Klädsellist, H	Upholstery strip, R	98626	
							1	Klädsellist, H	Upholstery strip, R	98719	
17	1	1						Klädsel, V	Upholstery, L	98332	
			1					Klädsel, V	Upholstery, L	98409	
				1				Klädsel, V	Upholstery, L	98451	
					1			Klädsel, V	Upholstery, L	98513	
						1		Klädsel, V	Upholstery, L	98633	
							1	Klädsel, V	Upholstery, L	98712	
17	1	1						Klädsel, H	Upholstery, R	98333	
			1					Klädsel, H	Upholstery, R	98410	
				1				Klädsel, H	Upholstery, R	98452	
					1			Klädsel, H	Upholstery, R	98514	
						1		Klädsel, H	Upholstery, R	98634	
							1	Klädsel, H	Upholstery, R	98713	
	1	1	1	1	1	1	1	Skena, V	Rail, L	96938	
18	1	1	1	1	1	1	1	Skena, H	Rail, R	96939	
19	8	8	8	8	8	8	8	Skruv	Screw	105951	

1. Ersättes av motsvarande klädselmaterial i metervara. Se sida 78. 1. Replaced by the material sold by length. Listed on page 78.

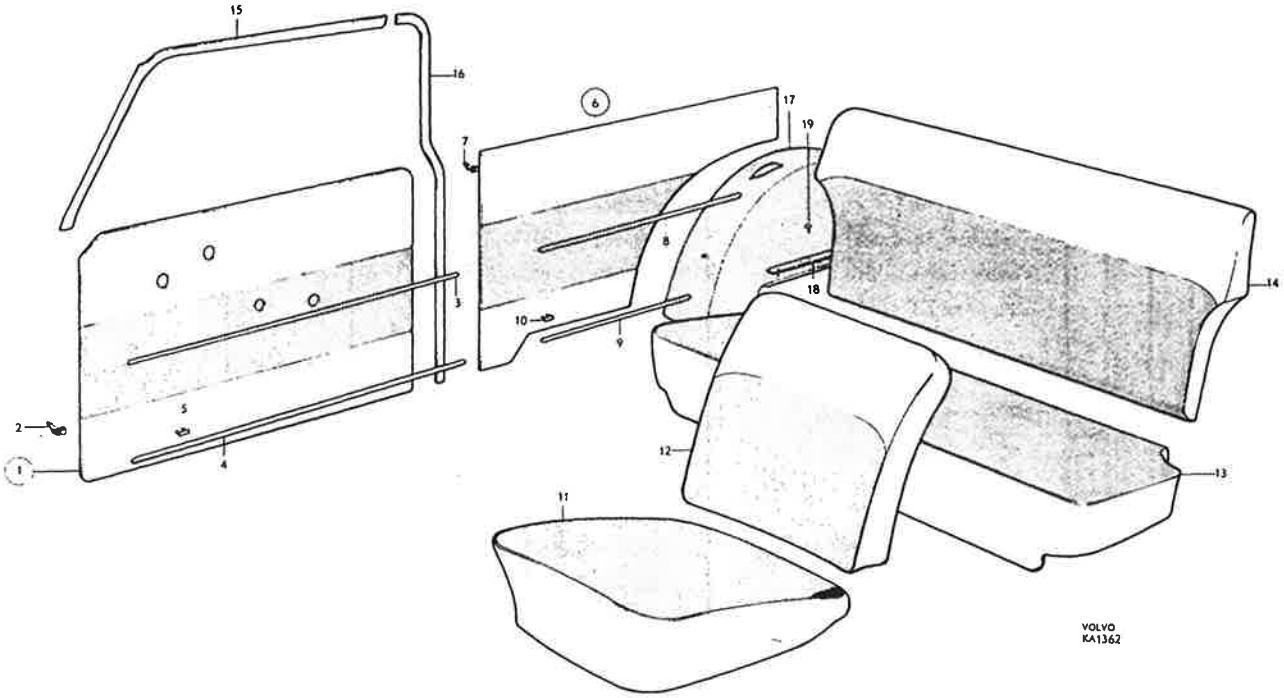
15
16
6
17
19
7
8
18
14
3
10
9
5
2
4
1
12
13
11
VOLVO
KA1362

PV 445, P 210

Innerklädsel
Sen. vagnar med kombinations-nummerbeteckning

Interior Upholstery
Late production vehicles with combination-number designation

Pos Fig.	Antal Qty. 216	217	218	219	220	Benämning	Description	Det. nr Part No.	Anmärkning Notes
	×					Tyg, gråvitrandigt	Material, gray-white striped	99210	
						Vävplast, röd	Plastic-textile, red	99407	
						Chassinummerplåten	Chassis number plate		
						stämplad 216-158	stamped 216-158		
		×				Vävplast, röd	Plastic-textile, red	99407	
						Galoness, gråsvart	Plastic, gray-black	99455	
						Chassinummerplåten	Chassis number plate		
						stämplad 217-154	stamped 217-154		
			×			Tyg, gråvitrandigt	Material, gray-white striped	99210	
						Vävplast, röd	Plastic-textile, red	99407	
						Chassinummerplåten	Chassis number plate		
						stämplad 218-173	stamped 218-173		
				×		Tyg, gråvitrandigt	Material, gray-white striped	99210	
						Vävplast, röd	Plastic-textile, red	99407	
						Chassinummerplåten	Chassis number plate		
						stämplad 219-174	stamped 219-174		
					×	Vävplast, röd	Plastic-textile, red	99407	
						Galoness, gråsvart	Plastic, gray-black	99455	
						Chassinummerplåten	Chassis number plate		
						stämplad 220-175	stamped 220-175		
	1		1	1		Dörrpanel, V, kmpl.	Door panel, L, cpl.	98704	
		1			1	Dörrpanel, V, kmpl.	Door panel, L, cpl.	98647	
	27	27	27	27	27	. Fäste	. Anchorage	95290	
		1			1	. Prydnadslist	. Moulding	656114	
		4			4	. Fäste	. Anchorage	94890	
1	1		1	1		Dörrpanel, H, kmpl.	Door panel, R, cpl.	98705	
		1			1	Dörrpanel, H, kmpl.	Door panel, R, cpl.	98648	
2	27	27	27	27	27	. Fäste	. Anchorage	95290	
3									1)
4		1			1	. Prydnadslist	. Moulding	656114	
5		4			4	. Fäste	. Anchorage	94890	
		1			1	Panel, V, kmpl.	Panel, L, cpl.	98651	
				1		Panel, V, kmpl.	Panel, L, cpl.	98708	
		27		27	27	. Fäste	. Anchorage	95290	
		1			1	. Prydnadslist	. Moulding	656112	
		4			4	. Fäste	. Anchorage	94890	
6		1			1	Panel, H, kmpl.	Panel, R, cpl.	98652	
				1		Panel, H, kmpl.	Panel, R, cpl.	98709	
7		27		27	27	. Fäste	. Anchorage	95290	
8									1)
9		1			1	. Prydnadslist	. Moulding	656112	
10		4			4	. Fäste	. Anchorage	94890	

1. Förekommer ej på kombination 216-220.

1. Does not appear on combinations 216-220.

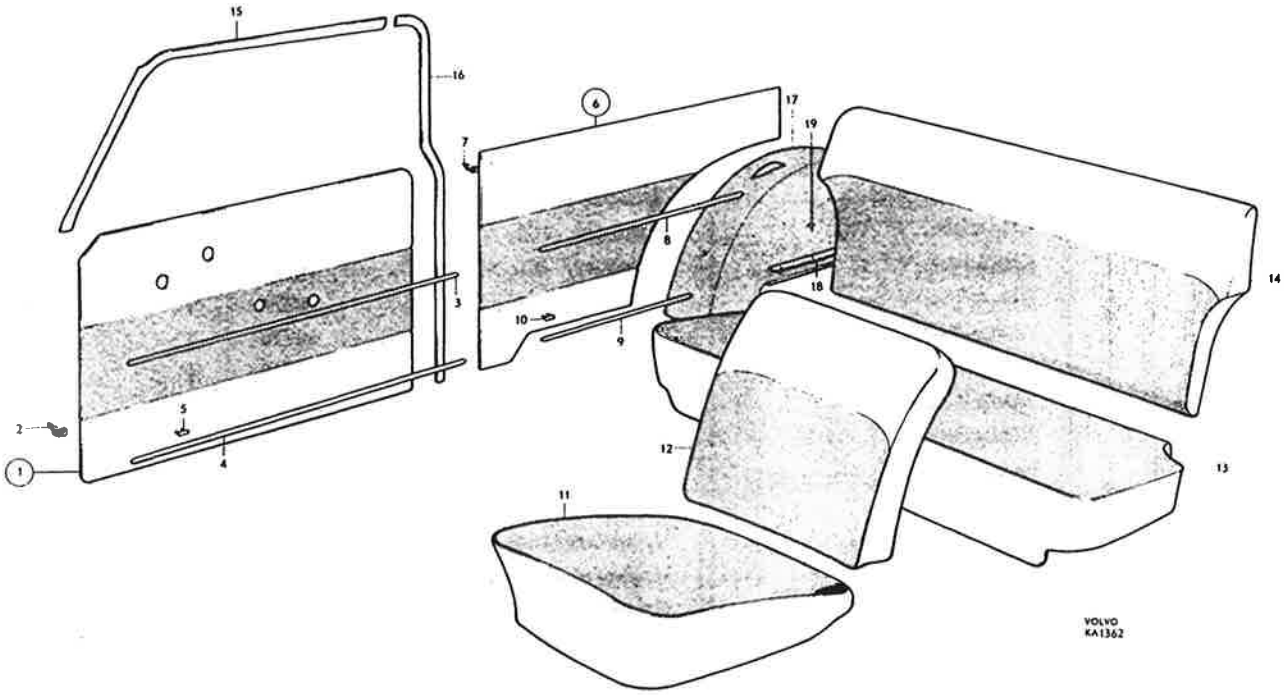
15
16
6
17
19
7
8
3
18
14
10
9
2
5
4
1
12
13
11
VOLVO
KA1362

PV 445, P 210

Innerklädsel
Sen. vagnar med kombinations-nummerbeteckning

Interior Upholstery
Late production vehicles with combination-number designation

Pos Fig.	Antal Qty. 216	217	218	219	220	Benämning	Description	Det. nr Part No.	Anmärkning Notes
11	2		2	2		Klädsel	Upholstery	98698	
		2			2	Klädsel	Upholstery	98641	
12	2		2	2		Klädsel	Upholstery	98699	
		2			2	Klädsel	Upholstery	98642	
13		1			1	Klädsel	Upholstery	98643	
				1		Klädsel	Upholstery	98702	
14		1				Klädsel	Upholstery	98644	
				1		Klädsel	Upholstery	98839	
					1	Klädsel	Upholstery	98840	
15	1					Klädsellist, V	Upholstery strip, L	98793	
		1				Klädsellist, V	Upholstery strip, L	98771	1)
		1				Klädsellist, V	Upholstery strip, L	98714	2)
		1				Klädsellist, V	Upholstery strip, L	98655	3)
			1			Klädsellist, V	Upholstery strip, L	98750	
				1	1	Klädsellist, V	Upholstery strip, L	98754	
15	1					Klädsellist, H	Upholstery strip, R	98794	
		1				Klädsellist, H	Upholstery strip, R	98772	1)
		1				Klädsellist, H	Upholstery strip, R	98715	2)
		1				Klädsellist, H	Upholstery strip, R	98656	3)
			1			Klädsellist, H	Upholstery strip, R	98751	
				1	1	Klädsellist, H	Upholstery strip, R	98755	
16	1					Klädsellist, V	Upholstery strip, L	98767	1)
	1					Klädsellist, V	Upholstery strip, L	98797	2)
		1				Klädsellist, V	Upholstery strip, L	98775	1)
		1				Klädsellist, V	Upholstery strip, L	98718	2)
		1				Klädsellist, V	Upholstery strip, L	98659	3)
			1			Klädsellist, V	Upholstery strip, L	690246	
				1	1	Klädsellist, V	Upholstery strip, L	690250	
16	1					Klädsellist, H	Upholstery strip, R	98768	1)
	1					Klädsellist, H	Upholstery strip, R	98798	2)
		1				Klädsellist, H	Upholstery strip, R	98776	1)
		1				Klädsellist, H	Upholstery strip, R	98719	2)
		1				Klädsellist, H	Upholstery strip, R	98660	3)
			1			Klädsellist, H	Upholstery strip, R	690247	
				1	1	Klädsellist, H	Upholstery strip, R	690251	
		1			1	Klädsel, V	Upholstery, L	98663	
				1		Klädsel, V	Upholstery, L	98712	
17		1			1	Klädsel, H	Upholstery, R	98664	
				1		Klädsel, H	Upholstery, R	98713	
18		1		1	1	Skena, V	Rail, L	96938	
		1		1	1	Skena, H	Rail, R	96939	
19		8		8	8	Skruv	Screw	105951	

1. beige.
2. röd
3. grå.
} alt.

1. Beige
2. Red.
3. Gray.
} Alt.

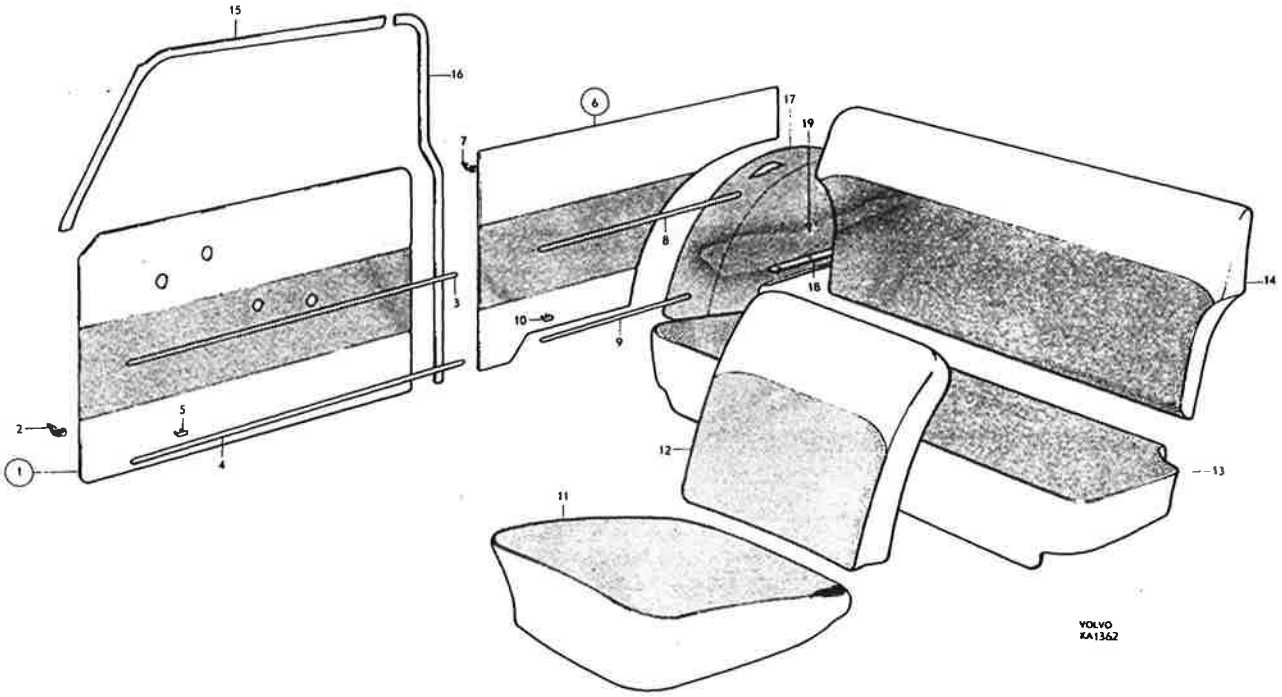
15
16
6
17
19
7
8
3
10
9
18
14
2
5
1
4
12
13
11
VOLVO
KA1362

VOLVO

GRUPP 9
Övrig utrustning

INNEHÅLLSFÖRTECKNING

Värmeanläggning PV 445 utf. 1. Sida 2
Värmeanläggning PV 445 utf. 2. och P 210. Friskluftsanläggning. Sida 6
Säkerhetsbälten. Sida 16

GROUP 9
Miscellaneous equipment

INDEX

Heater unit, PV 445 model 1 Page 2
Heater unit, PV 445 model 2 and P 210. Fresh air unit. Page 6
Safety belts Page 16

PV 445

Värmeanläggning utf. 1 [1] Heater unit model 1 [1]

Pos Fig.	Antal Qty.	Benämning	Description	Det. nr Part No.	Anmärkning Notes
	1	Värmeelement, kmpl.	Heater unit, cpl.	95344	
1	1	. Kåpa, främre	. Case, forward	95223	
2	1	. Kåpa, bakre	. Case, rear	95229	
3	10	. Skruv	. Screw	955137	
4	10	. Plåtmutter	. Speed nut	95298	
5	1	. Cellsystem	. Core	95180	
6	7	. Gummiknapp	. Rubber button	81803	
7	1	. Gummimellanlägg	. Rubber spacer	659852	
8	1	. Gummimellanlägg	. Rubber spacer	659856	
9	1	. Turbinhjul, kmpl.	. Turbine rotor, cpl.	95217	
10	1	. . Låsskruv	. . Lock screw	915522	
11	1	. Motor	. Motor	95326	
12	1	. Fästplåt	. Anchorage plate	95194	
13	2	. Gummibussning	. Rubber bushing	94026	
14	1	. Gummimellanlägg	. Rubber spacer	95327	
15	6	. Skruv	. Screw	955137	
16	1	. Spjällskiva	. Disk	95245	
17	1	. Axel	. Spindle	95248	
18	2	. Filtpackning	. Felt gasket	95411	
19	1	. Plåtmutter	. Speed nut	82660	
20	1	. Bricka	. Washer	120098	D = 10
21	1	. Bricka	. Washer	11976	D = 18
22	1	. Konsol	. Bracket	95408	
23	1	. Klamma	. Clamp	18335	
24	2	. Skruv	. Screw	955137	L = 10
25	1	. Skruv	. Screw	955138	L = 12
26	1	. Plåtmutter	. Speed nut	95258	
27	2	Hållare	Retainer	94106	
28	2	Plåtmutter	Speed nut	82660	
29	2	Låsskruv	Lock screw	115485	
30	2	Mutter	Nut	151223	
31	1	Avtappningskran	Drain cock	82745	
32	1	Gummipackning	Rubber gasket	95261	
33	4	Pinnbult	Stud	17008	
34	4	Mutter	Nut	906575	
35	1	Stag	Stay	95409	
36	1	Skruv	Bolt	902225	L = 12
37	1	Fjäderbricka	Spring washer	906985	
38	2	Skruv	Bolt	902253	L = 16
39	2	Mutter	Nut	906575	
40	2	Bricka	Washer	11961	D = 16
41	2	Bricka	Washer	18717	D = 22
42	2	Fjäderbricka	Spring washer	906987	
43	1	Friskluftsintag	Air-intake	95398	
44	1	Nät	Net	95401	
45	5	Skruv	Screw	955138	
46	1	Spiralslang	Coil hose	95410	
47	2	Slangklamma	Hose clamp	18363	

1. P 44505 t.o.m. chassi nr 700.
P 44506 t.o.m. chassi nr 3338 utom nr 3232, 3269, 3270, 3273--3275, 3277-3280, 3286-3295, 3297-3337.
P 44511 t.o.m. chassi nr 3378 utom nr 3369-3377.

1. P 44505 up to chassis No. 700.
P 44506 up to chassis No. 3338 except Nos. 3232, 3269, 3270, 3273-3275, 3277-3280, 3286-3295, 3297-3337.
P 44511 up to chassis No. 3378 except Nos. 3369-3377.

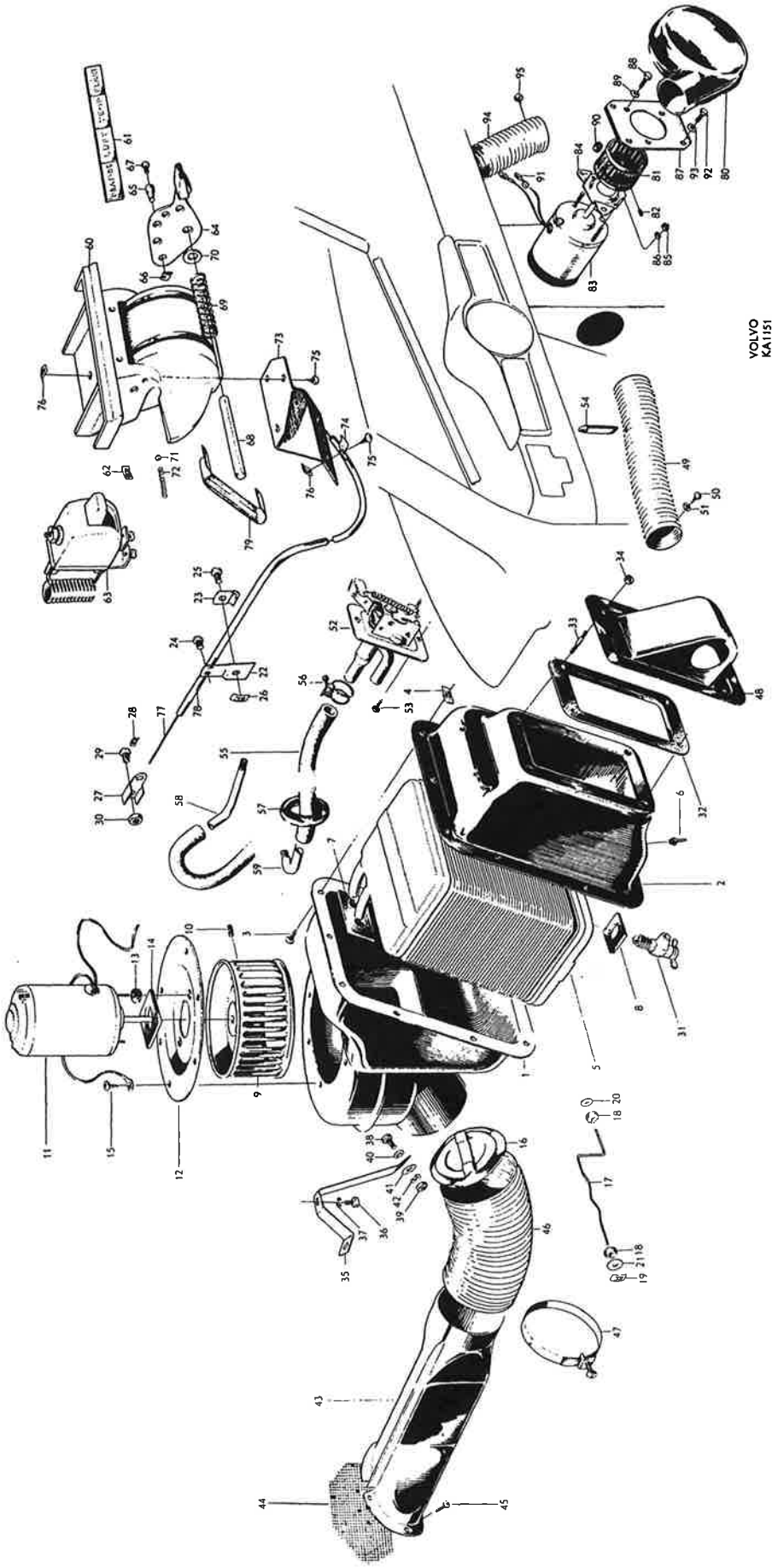
VOLVO
KA1151

PV 445

Värmeanläggning, utf. 1. Heater unit, model 1

Pos Fig.	Antal Qty.	Benämning	Description	Det. nr Part No.	Anmärkning Notes
48	1	Kåpa	Casing	95403	
49	1	Spiralslang	Coil hose	13559	
50	2	Skruv	Screw	955125	
51	2	Bricka	Washer	120085	
52	1	Värmekontrollventil	Heat control valve	94104	
53	2	Skruv	Screw	14925	
54	1	Rör	Tube	95694	
55	erf.	Gummislang	Rubber hose	13569	
56	6	Slangklamma	Hose clamp	18399	
57	1	Gummiring	Rubber ring	81989	
58	1	Anslutningsrör	Connecting pipe	96224	
59	1	Anslutningsrör	Connecting pipe	95336	
	1	Manöveranordning, kmpl.	Control unit, cpl.	95361	
60	1	. Hus	. Housing	95362	
61	1	. Skylt	. Plate	95372	
62	2	. Plåtmutter	. Speed nut	82660	
63	2	. Reglerströmställare	. Switch	95501	
64	2	. Hävarm	. Lever	97050	
65	2	. Hållare	. Retainer	95367	1)
66	2	. Låsbricka	. Lock washer	94641	1)
67	2	. Låsskruv	. Lock screw	915508	1)
68	1	. Axel	. Shaft	95366	
69	1	. Distansfjäder	. Spacer spring	95369	
70	4	. Bricka	. Washer	906824	
71	2	. Spärrkula	. Interlock ball	26694	
72	1	. Fjäder	. Spring	95370	
73	1	. Konsol	. Bracket	95368	
74	2	. Klamma	. Clamp	18335	
75	5	. Skruv	. Screw	955138	
76	5	. Plåtmutter	. Speed nut	95258	
77	erf.	. Tråd	. Cable	55192	
78	erf.	. Spiral	. Sheath	88783	
79	1	Klamma	Clamp	656473	
	1	Defrosterfläkt, kmpl.	Defroster, cpl.	79844	
80	1	. Kåpa	. Casing	96436	
81	1	. Turbinhjul, kmpl.	. Turbine rotor, cpl.	96442	
82	1	. . Låsskruv	. . Lock screw	915522	
83	1	. Motor	. Motor	95700	
84	1	. Hållare	. Retainer	96437	
85	2	. Mutter	. Nut	906573	
86	2	. Fjäderbricka	. Spring washer	906983	
87	1	. Fästplåt	. Anchorage plate	96438	
88	3	. Skruv	. Screw	14023	
89	6	. Bricka	. Washer	11193	
90	3	. Gummibussning	. Rubber bushing	96443	
91	1	. Kabelsko	. Cable terminal	11423	
92	4	. Skruv	. Screw	190665	
93	4	. Bricka	. Washer	18709	
94	1	. Spiralslang	. Coil hose	95390	
95	2	. Skruv	. Screw	955125	

1. För tid.utf. av hävarm 97050.

1. For early prod. type of lever 97050.

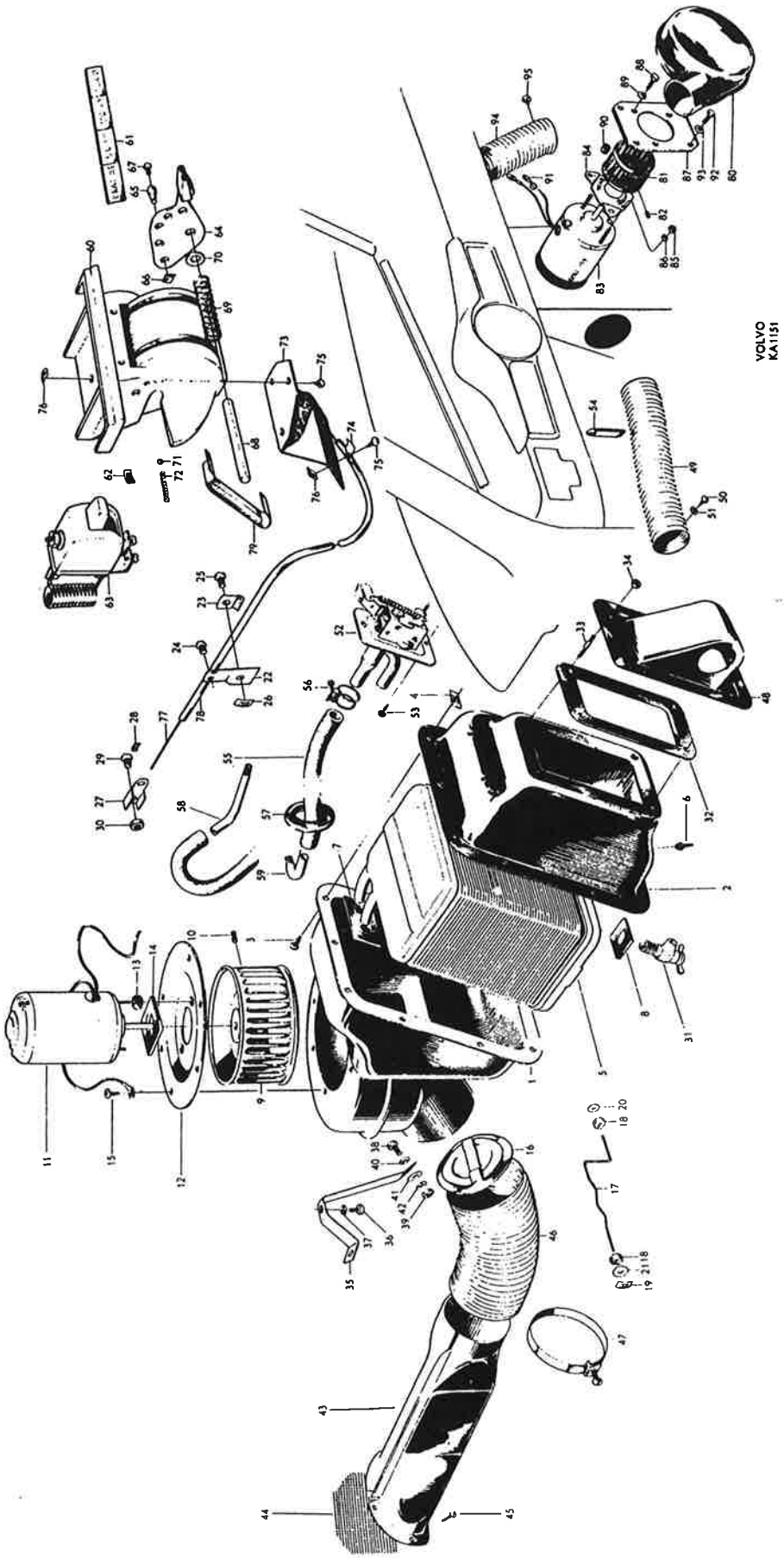
VOLVO
KA1151

PV 445, P 210

Värmeanläggning, PV 445 utf. 2[1)] och P 210
Friskluftsanläggning

Heater System PV 445 model 2[1)] and P 210
Fresh Air System

Pos Fig.	Antal Qty. MV	Antal Qty. MF	Benämning	Description	Det. nr Part No.	Anmärkning Notes
	1		Värmeelement, kmpl.	Heat unit, cpl.	96590	
		1	Friskluftsanläggning, kmpl.	Fresh air system, cpl.	662587	
1	1	1	. Kåpa, främre	. Casing, forward	95223	
2	1	1	. Kåpa, bakre	. Casing, rear	95229	
3	10	10	. Skruv	. Screw	955137	
4	10	10	. Mutter	. Nut	95258	
5	1		. Cellsystem	. Core	95180	
6	7	7	. Gummiknapp	. Rubber button	81803	
		1	. Gummiknapp	. Rubber button	94081	
		2	. Gummiknapp	. Rubber button	662620	
7	1		. Gummimellanlägg	. Rubber spacer	659852	
8	1		. Gummimellanlägg	. Rubber spacer	659856	
9	1	1	. Turbinhjul, kmpl.	. Turbine rotor, cpl.	95217	
10	1	1	. . Låsskruv	. . Lock screw	915522	
11	1	1	. Motor	. Motor	95236	
12	1	1	. Fästplåt	. Anchorage plate	95194	
13	2	2	. Gummibussning	. Rubber bushing	94026	
14	1	1	. Gummimellanlägg	. Rubber spacer	95327	
15	6	6	. Skruv	. Screw	955137	
	1	1	Skruv för jordledning	Screw for ground strap	106948	Sen. utf. Late prod.
16	1		Avtappningskran	Drain cock	82745	
17	1	1	Gummimellanlägg	Rubber spacer	95261	
18	4	4	Pinnbult	Stud	17001	
19	4	4	Mutter	Nut	906575	
20	1		Stag	Stay	95409	2)
21	1		Skruv	Bolt	902225	2) l = 12
22	1		Fjäderbricka	Spring washer	906985	2)
23	2		Skruv	Bolt	902253	2) l = 16
24	2		Mutter	Nut	906575	2)
25	2		Bricka	Washer	11961	2) D = 16
26	2		Bricka	Washer	18717	2) D = 22
27	2		Fjäderbricka	Spring washer	906987	2)
28	1	1	Friskluftsintag	Air intake	95398	
29	1	1	Nät	Net	95401	
30	5	5	Skruv	Screw	190665	
31	1	1	Spiralslang	Coil hose	95410	
32	2		Slangklamma	Hose clamp	18363	Tid. utf. Early prod.

1. P 44505 fr.o.m. chassi nr 701.
P 44506 fr.o.m. chassi nr 3339 samt nr 3232, 3269, 3270, 3273-3275, 3277-3280, 3286-3295, 3297-3337.
P 44507-44508.
P 44511 fr.o.m. chassi nr 3379 samt nr 3369-3377.
P 21104-21107, P 21207-21208.
P 2101.
2. P 44505 t.o.m. chassi nr 3155.
P 44506 t.o.m. chassi nr 9875.
P 44507-44508 t.o.m. chassi nr 4915.
P 44511 t.o.m. chassi nr 3705.

1. P 44505 w.e.f. chassis No. 701.
P 44506 w.e.f. chassis No. 3339 as well as Nos. 3232, 3269, 3270, 3273-3275, 3277-3280, 3286-3295, 3297-3337.
P 44507-44508.
P 44511 w.e.f. chassis Nos. 3379 as well as Nos. 3369-3377.
P 21104-21107, P 21207-21208.
P 2101.
2. P 44505 up to chassis No. 3155.
P 44506 up to chassis No. 9875.
P 44507-44508 up to chassis No. 4915.
P 44511 up to chassis No. 3705.

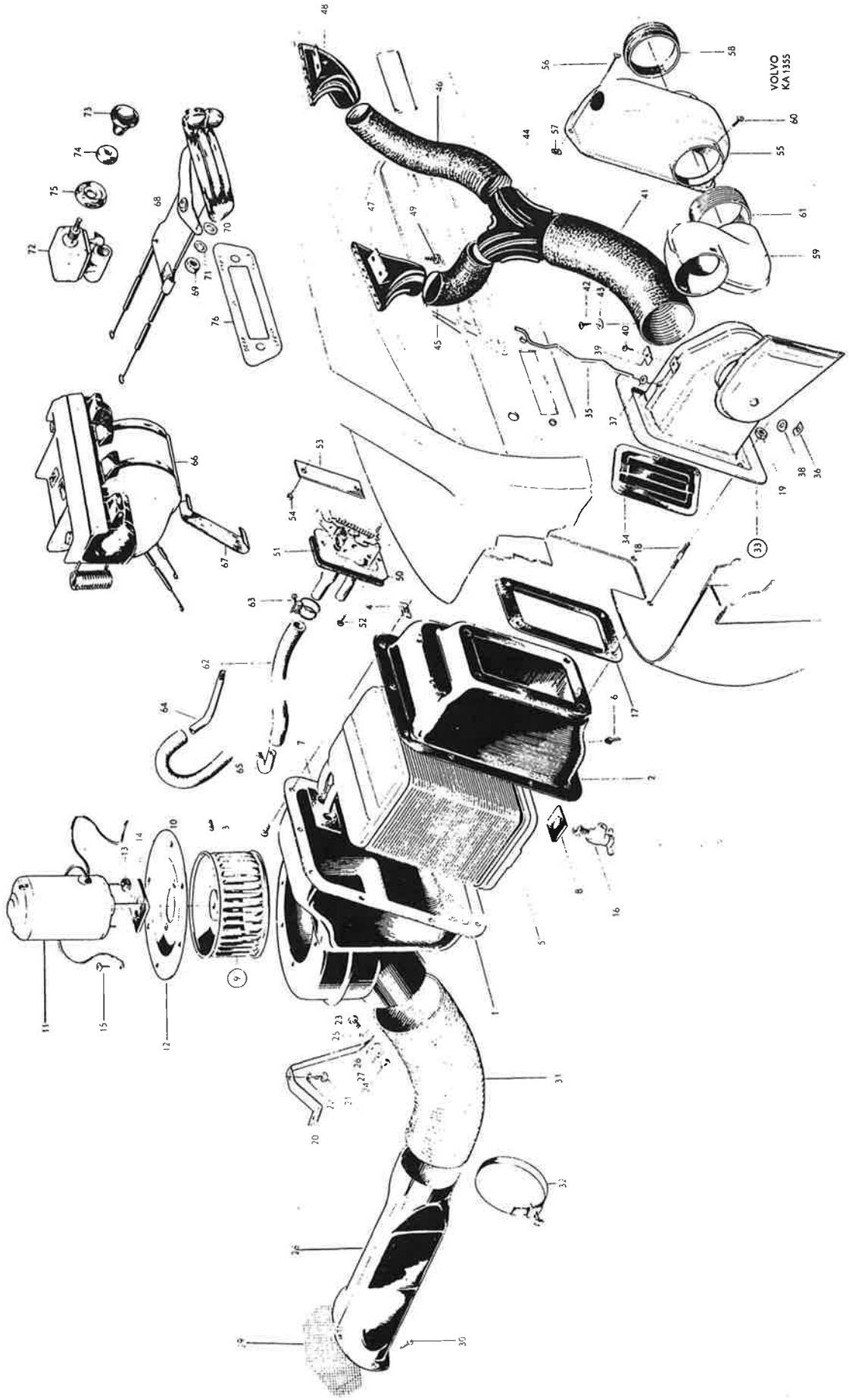
VOLVO
KA 1355

PV 445, P 210

Värmeanläggning, PV 445 utf. 2 och P 210 Friskluftsanläggning

Heater unit, PV 445 model 2 and P 210 Fresh-air system

Pos Fig.	Antal Qty. MV	Antal Qty. MF	Benämning	Description	Det. nr Part No.	Anmärkning Notes
33	1	1	Fördelningstrumma, kmpl.	Distributor duct, cpl.	658408	1,2,3,4)
	1	1	Fördelningstrumma, kmpl.	Distributor duct, cpl.	661538	5,6)
34	1	1	. Spjäll	. Shutter	96576	
35	1	1	. Axel	. Spindle	96579	
36	1	1	. Mutter	. Nut	82660	
37	1	1	. Bricka	. Washer	951713	
38	1	1	. Bricka	. Washer	11976	
39	1	1	. Klamma	. Clamp	191138	
40	1	1	. Skruv	. Screw	190665	
	1	1	Spiralslang	Coil hose	191041	1)
41	1	1	Spiralslang	Coil hose	190597	7)
42	1	1	Skruv	Screw	955125	
43	1	1	Bricka	Washer	18709	
44	1	1	Grenrör	Junction pipe	661070	7)
45	1	1	Spiralslang, V	Coil hose, L	191135	7)
46	1	1	Spiralslang, H	Coil hose, R	191136	7)
47	1	1	Defrostermunstycke, V	Defroster jet, L	661241	7)
48	1	1	Defrostermunstycke, H	Defroster jet, R	661188	7)
49	4	4	Skruv	Screw	191390	7)
	1		Värmekontrollventil	Heater control valve	94104	1,2)
50	1		Värmekontrollventil	Heater control valve	658705	5)
	1		Packning	Gasket	660072	1,2)
51	1		Packning	Gasket	659357	5)
	2		Skruv, l = 30, tid.utf.	Screw, l = 30, early prod.	191061	1,2)
	2		Skruv, l = 40, sen.utf.	Screw, l = 40, late prod.	955134	1,2)
52	2		Skruv, l = 14	Screw, l = 14	955128	5)
		1	Täckplåt	Cover plate	310049	1,3,8)
53		1	Täckplåt	Cover plate	657549	6,8)
54		2	Skruv	Screw	955119	

1. P 44505-44508.
   P 44511.
2. P 2100 MV t.o.m. chassi nr 37764.
   P 2101 MV t.o.m. chassi nr 4035.
3. P 2100 MF t.o.m. chassi nr 38539.
4. Har förekommit i ett tid.utf. med omvänd spjällhävarm och reglagekonsol. Vid byte från tid. till sen. utf. vändes spjällaxeln och konsolen bockas om.
5. P 2100 MV fr.o.m. chassi nr 37765.
   P 2101 MV fr.o.m. chassi nr 4036.
6. P 2100 MF fr.o.m. chassi nr 38540.
7. P 2100, P 2101.
8. För hål till värmekontrollventil på vagnar utan värme.

1. P 44505-44508.
   P 44511.
2. P 2100 MV up to chassis No. 37764.
   P 2101 MV up to chassis No. 4035.
3. P 2100 MF up to chassis No. 38539.
4. An early prod. type with reversed shutter lever and control bracket has appeared. With transition from early to late prod. reverse the shutter spindle and rebend the bracket.
5. P 2100 MV w.e.f. chassis No. 37765.
   P 2101 MV w.e.f. chassis No. 4036.
6. P 2100 MF w.e.f. chassis No. 38540.
7. P 2100, P 2101.
8. For heater control valve aperture on vans without heater units.

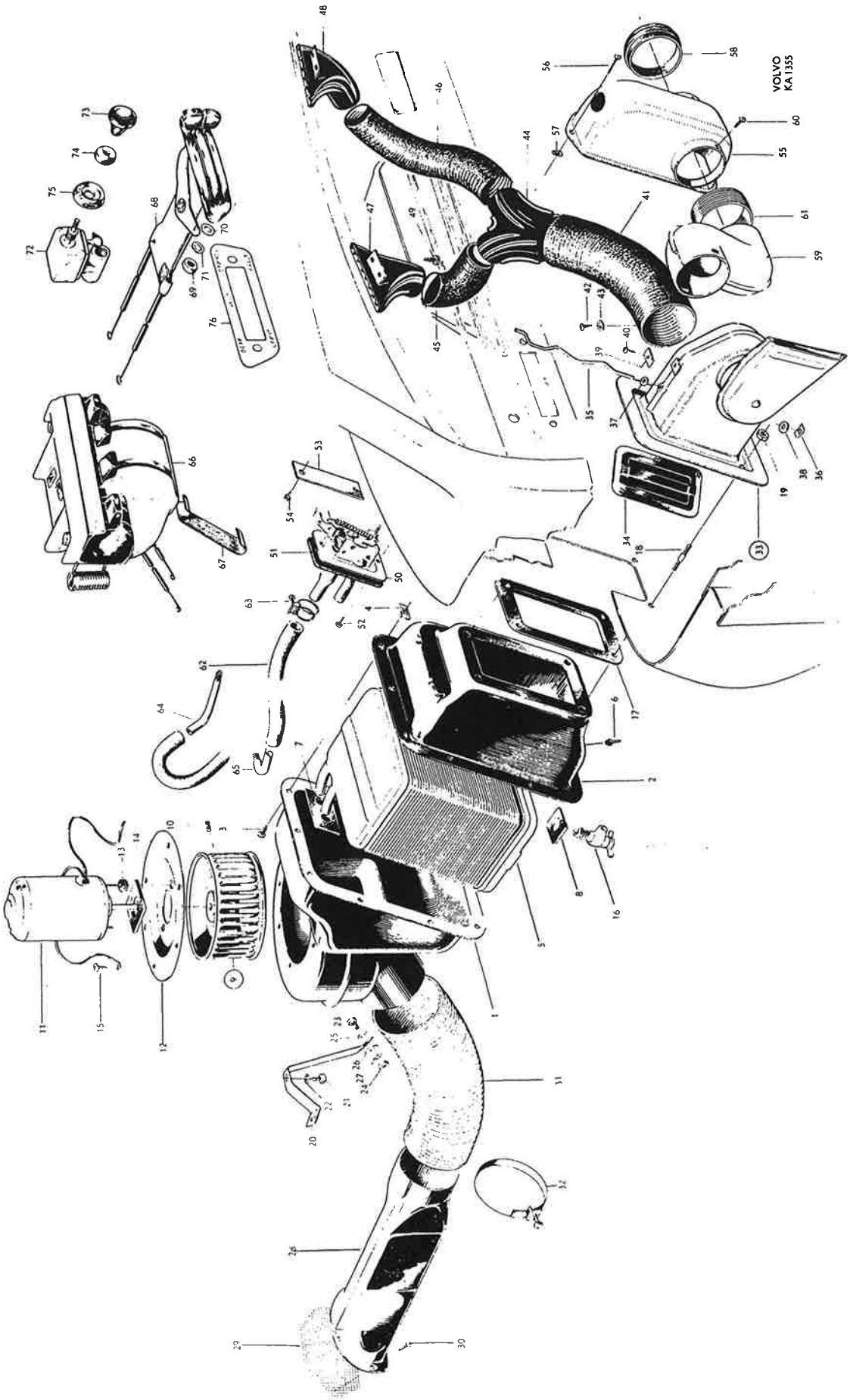
VOLVO
KA 1355

PV 445, P 210

Värmeanläggning, PV 445 utf. 2 och P 210
Friskluftsanläggning

Heater unit, PV 445 model 2 and P 210
Fresh-air system

Pos Fig.	Antal Qty. MV	Antal Qty. MF	Benämning	Description	Det. nr Part No.	Anmärkning Notes
55	1		Kåpa	Casing	96603	1)
	1	1	Kåpa	Casing	657122	2,3,4)
56	2	2	Skruv	Screw	955143	
57	2	2	Mutter	Nut	82660	
58	1	1	Gummikrage	Rubber collar	657117	2,3,4)
59	1	1	Rörkrök	Elbow bend	96605	3,4,5)
60	2	2	Skruv	Screw	955125	3,4,5)
61	1	1	Spiralslang	Coil hose	185550	3,4,5)
	1	1	Gummirör från fördelningstrumma	Rubber pipe from distributor duct	661537	6)
	2	2	Skruv	Screw	955128	6)
	1	1	Slangklamma	Hose clamp	18355	6)
62	erf		Gummislang	Rubber hose	13569	
63	6		Slangklamma	Hose clamp	952651	
64	1		Anslutningsrör, tillopp	Connecting pipe, inlet	96224	7)
	1		Anslutningsrör, tillopp	Connecting pipe, inlet	16236	8,10)
	1		Anslutningsrör, tillopp	Connecting pipe, inlet	651874	9)
65	1		Anslutningsrör, avlopp	Connecting pipe, outlet	95336	7,10)
	1		Anslutningsrör, avlopp	Connecting pipe, outlet	16236	8)
	1		Anslutningsrör, avlopp	Connecting pipe, outlet	190664	9)

1. P 44505 MV t.o.m. chassi nr 3989.
   P 44506 MV t.o.m. chassi nr 11674 utom nr 11293-11312, 11315-11317, 11572-11574, 11576-11621, 11624-11671.
   P 44507 MV t.o.m. chassi nr 7711 utom nr 7052-7108, 7640-7642, 7672-7708.
   P 44508 MV t.o.m. chassi nr 7656.
   P 44511 MV t.o.m. chassi nr 3770.
2. P 44505 MV fr.o.m. chassi nr 3990.
   P 44506 MV fr.o.m. chassi nr 11675 samt nr 11293-11312, 11315-11317, 11572-11574, 11576-11621, 11624-11671.
   P 44507 MV fr.o.m. chassi nr 7712 samt nr 7052-7108, 7640-7642, 7672-7708.
   P 44508 MV fr.o.m. chassi nr 7657.
   P 44511 MV fr.o.m. chassi nr 3771.
   P 44505-44511 MF.
3. P 2100 MV t.o.m. chassi nr 37764.
   P 2101 MV t.o.m. chassi nr 4035.
4. P 2100 MF t.o.m. chassi nr 38539.
5. P 44505-44508, P 44511.
6. P 2100 MV fr.o.m. chassi nr 37765.
   P 2101 MV fr.o.m. chassi nr 4036.
   P 2100 MF fr.o.m. chassi nr 38540.
7. För motor B 4 B.
8. För motor B 14 B utf. 495320.
9. För motor B 16.
10. För motor B 14 A utf. 495323.

1. P 44505 MV up to chassis No. 3989.
   P 44506 MV up to chassis No. 11674 except Nos. 11293-11312, 11315-11317, 11572-11574, 11576-11621, 11624-11671.
   P 44507 MV up to chassis No. 7711 except Nos. 7052-7108, 7640-7642, 7672-7708.
   P 44508 up to chassis No. 7656.
   P 44511 up to chassis No. 3770.
2. P 44505 MV w.e.f. chassis No. 3990.
   P 44506 MV w.e.f. chassis No. 11675 and Nos. 11293-11312, 11315-11317, 11572-11574, 11576-11621, 11624-11671.
   P 44507 MV w.e.f. chassis No. 7712 and Nos. 7052-7108, 7640-7642, 7672-7708.
   P 44508 MV w.e.f. chassis No. 7657.
   P 44511 MV w.e.f. chassis No. 3771.
   P 44505-44511 MF.
3. P 2100 MV up to chassis No. 37764.
   P 2101 MV up to chassis No. 4035.
4. P 2100 MF up to chassis No. 38539.
5. P 44505-44508, P 44511.
6. P 2100 MV w.e.f. chassis No. 37765.
   P 2101 MV w.e.f. chassis No. 4036.
   P 2100 MF w.e.f. chassis No. 38540.
7. For B 4 B engine.
8. For B 14 B engine model 495320.
9. For B 16 engine.
10. For B 14 A engine model 495323.

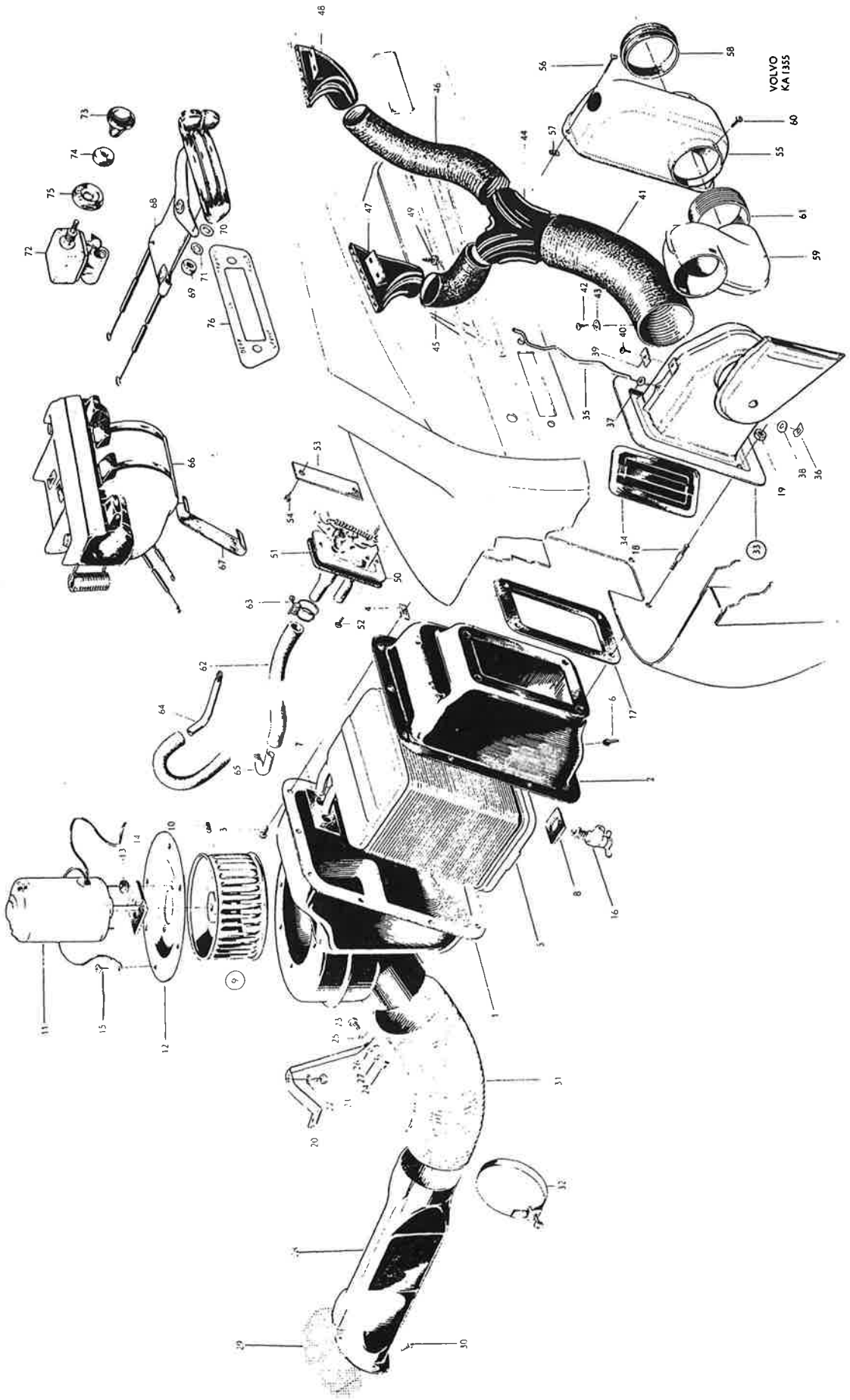
VOLVO KA 1355

PV 445, P 210

Värmeanläggning
PV 445 utf. 2 och P 210
Friskluftsanläggning

Heater System,
PV 445 model 2 and P 210
Fresh Air System

Pos Fig.	Antal Qty. MV	Antal Qty. MF	Benämning	Description	Det. nr Part No.	Anmärkning Notes
66	1		Manöveranordning, kmpl.	Control unit, cpl.	96625	1)
	1		Manöveranordning, kmpl.	Control unit, cpl.	651865	2)
	1		Manöveranordning, kmpl.	Control unit, cpl.	655477	3)
			. Detaljer se sida 14	. Components, see page 14		
67	1		Klamma	Clamp	656473	
68	1	1	Manöveranordning, kmpl.	Control unit, cpl.	660673	4)
			. Detaljer se sida 15	. Components, see page 15		
69	2	2	Mutter	Nut	951096	4)
70	2	2	Bricka	Washer	120763	4)
71	2	2	Låsbricka	Lock washer	951693	4)
72	1	1	Reglerströmställare	Rheostat switch	658666	4)
73	1	1	Knapp	Button	654441	4)
74	1	1	Mutterbricka	Nut washer	654442	4)
75	1		Prydnadsbricka, svensk text	Embellisher, Swedish Text	656182	4)
	1	1	Prydnadsbricka, engelsk text	Embellisher, English Text	656238	4)
76	1		Skylt, svensk text	Plate, Swedish Text	660527	
	1	1	Skylt, engelsk text	Plate, English Text	660528	

1. P 44505 chassi nr 701-4254.
   P 44506 chassi nr 3232, 3269, 3270, 3273-3275, 3277-3280, 3286-3295, 3297-3337, 3339-12092.
   P 44507 t.o.m. chassi nr 8412.
   P 44511 chassi nr 3379-3795.
2. P 44508 t.o.m. chassi nr 8351 utom nr 2179-5499.
3. P 44508 chassi nr 2179-5499.
4. P 44505 MV fr.o.m. chassi nr 4255.
   P 44506 MV fr.o.m. chassi nr 12093.
   P 44507 MV fr.o.m. chassi nr 8413.
   P 44508 MV fr.o.m. chassi nr 8352.
   P 44511 MV fr.o.m. chassi nr 3796.
   P 44505-44511 MF.
   P 21104-21107, P 21207-21208.

1. P 44505 chassis Nos. 701-4254.
   P 44506 chassis Nos. 3232, 3269, 3270, 3273-3275, 3277-3280, 3286-3295, 3297-3337, 3339-12092.
   P 44507 up to chassis No. 8412.
   P 44511 chassis Nos. 3379-3795.
2. P 44508 up to chassis No. 8351 except Nos. 2179-5499.
3. P 44508 chassis Nos. 2179-5499.
4. P 44505 MV w.e.f. chassis No. 4255.
   P 44506 MV w.e.f. chassis No. 12093.
   P 44507 MV w.e.f. chassis No. 8413.
   P 44508 MV w.e.f. chassis Nol 8352.
   P 44511 MV w.e.f. chassis No. 3796.
   P 44505-44511 MF.
   P 21104-21107, P 21207-21208.

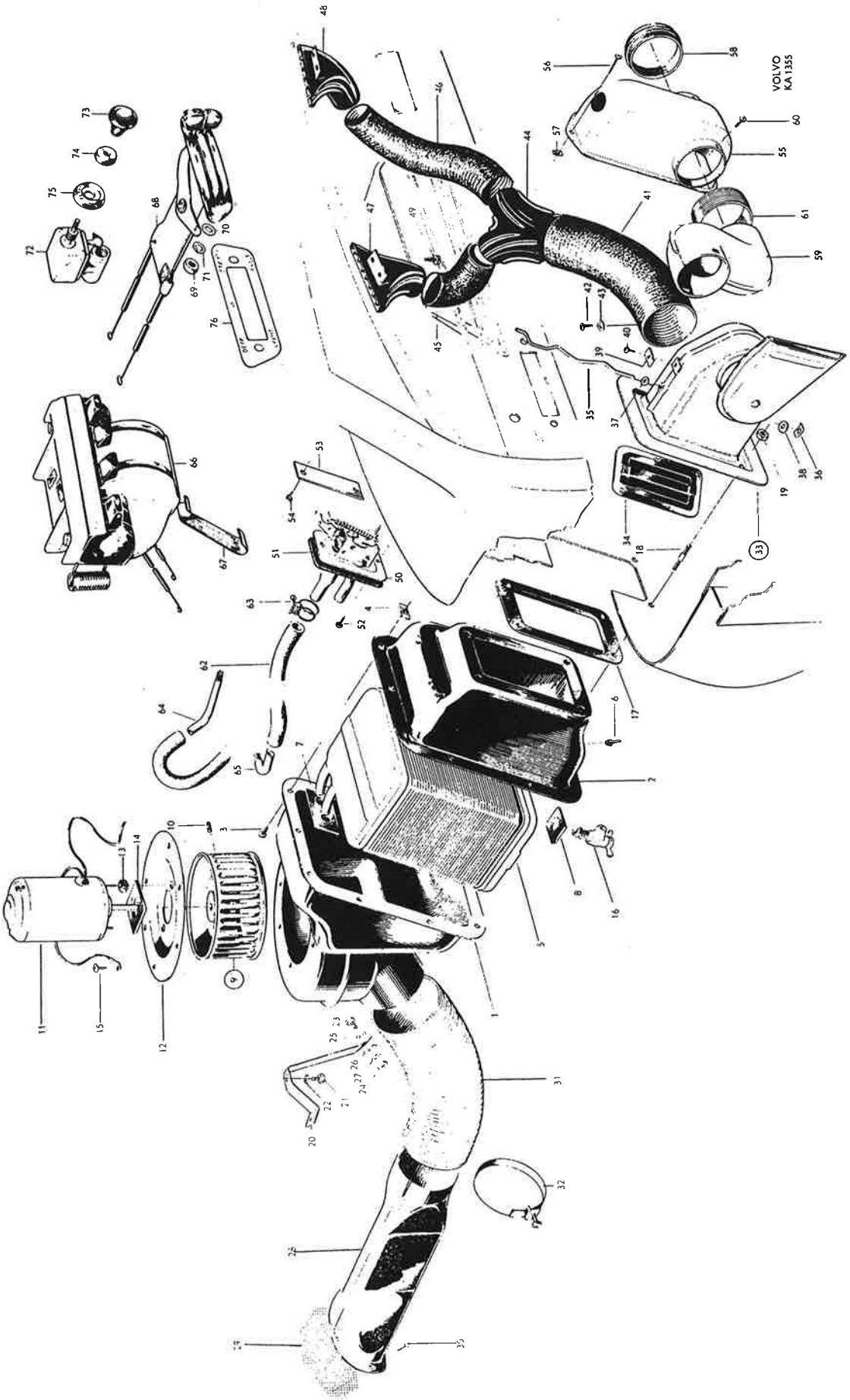
VOLVO KA 1355

PV 445, P 210

Manöveranordning 96625, 651865 och 655477. Control unit 96625, 651865 and 655477

Pos Fig.	Antal Qty. 96625	651865	655477	Benämning	Description	Det. nr Part No.	Anmärkning Notes
	1			Manöveranordning, kmpl.	Control unit, cpl.	96625	
		1		Manöveranordning, kmpl.	Control unit, cpl.	651865	
			1	Manöveranordning, kmpl.	Control unit, cpl.	655477	
1	1	1		. Reglagehus	. Housing	95362	
			1	. Reglagehus	. Housing	655552	
2	1			. Skylt	. Plate	95371	
		1		. Skylt	. Plate	651866	
			1	. Skylt	. Plate	655549	
3	2	2	2	. Plåtmutter	. Speed nut	82660	
4	2	2	2	. Reglerströmställare	. Switch	95501	
5	2	2		. Hävarm	. Lever	97050	
			2	. Hävarm	. Lever	655478	
6	2	2		. Hållare	. Retainer	95367	1)
7	2	2		. Låsbricka	. Lock washer	94641	1)
8	2	2		. Låsskruv	. Lock screw	915508	1)
9	1	1	1	. Axel	. Shaft	95366	
10	1	1	1	. Distansfjäder	. Spacer spring	95369	
11	4	4	4	. Bricka	. Washer	906824	
12	2	2	2	. Spärrkula	. Interlock ball	26694	
13	1	1	1	. Fjäder	. Spring	95370	
14	1	1	1	. Konsol	. Bracket	95368	
15	2	2	2	. Klamma	. Clamp	18335	
16	5	5	5	. Skruv	. Screw	955138	
17	5	5	5	, Plåtmutter	. Speed nut	95258	
18	erf.	erf.	erf.	. Tråd	. Cable	55192	
19	erf.	erf.	erf.	. Spiral	. Sheath	88783	

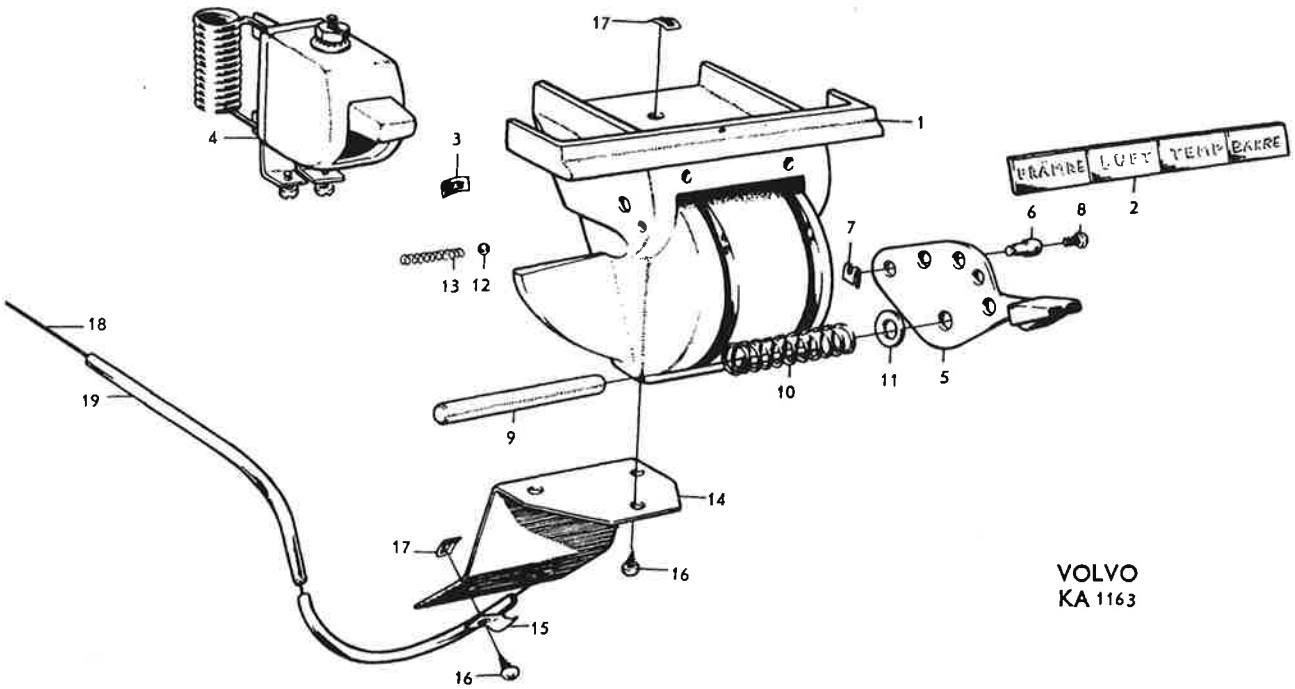

1. För tid.utf. av hävarm 97050.

1. For early prod. type of lever 97050.

PV 445, P 210

Manöveranordning 660673 Control unit 660673

Pos Fig.	Antal Qty.	Benämning	Description	Det. nr Part No.	Anmärkning Notes
1		Manöveranordning, kmpl.	Control unit, cpl.	660673	
2	2	. Hävarm	. Lever	658132	
3	2	. Fiberbricka	. Fiber washer	654333	
4	1	. Axel	. Shaft	653914	
5	2	. Bricka	. Washer	61544	
6	2	. Spårryttare	. Lock washer	951668	
7	1	. Tråd med spiral	. Cable and sheath	658243	1)
	1	. Tråd med spiral	. Cable and sheath	658945	2)
8	2	. Klamma	. Clamp	191138	
9	2	. Skruv, l = 12	. Screw, l = 12	190665	tid. utf. Early prod.
	2	. Skruv, l = 8	. Screw, l = 8	955136	sen. utf. Late prod.
10	2	. Mutter	. Nut	95258	tid. utf. Early prod.

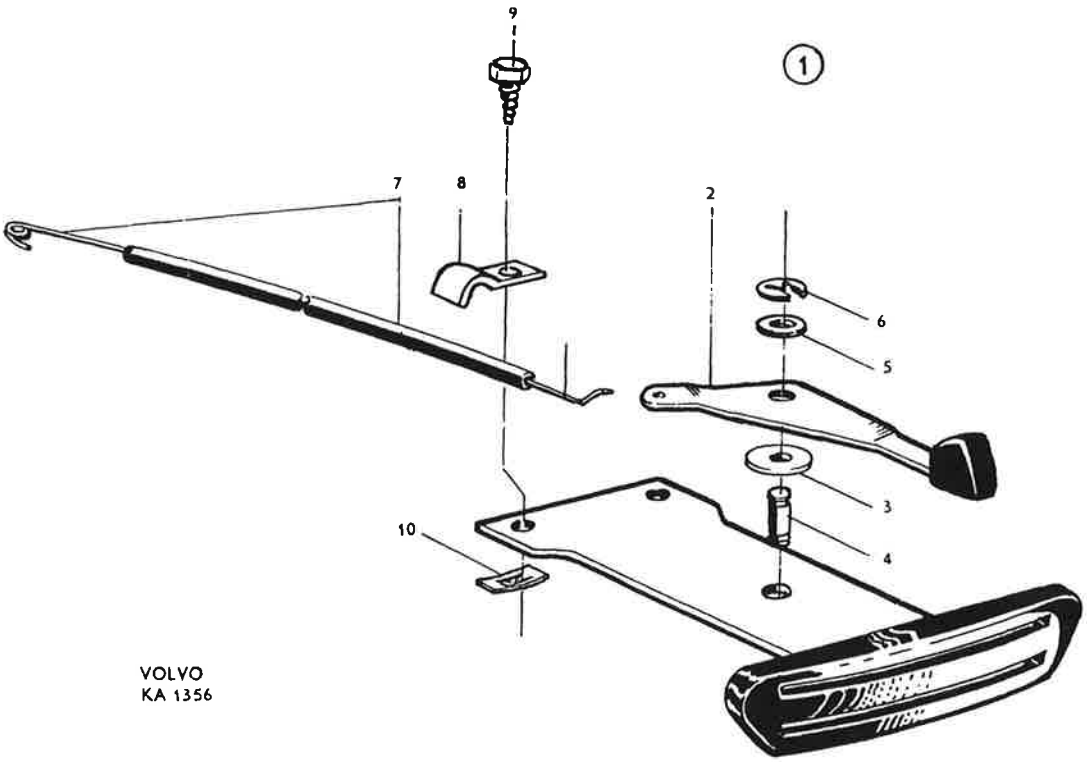

1. Till kontrollventil.
2. Till spjäll.

1. To control value.
2. To shutter.

PV 445, P 210

Säkerhetsbälten — Safety belts

Pos Fig.	Antal Qty.	Benämning	Description	Det. nr Part No.	Anmärkning Notes
1	2	Säkerhetsbälte	Safety belt	660037-3	1)
	2	Säkerhetsbälte	Safety belt	661189-1	2)
2	4	Skruv	Screw	940166-2	1)
3	4	Låsbricka	Lock washer	955949-3	1)
4	2	Skruv	Screw	191855-6	2)
5	2	Bricka	Washer	191862-2	2)
6	4	Plastbussning	Plastic bushing	661804-5	2)
7	6	Bricka	Washer	191861-4	2)
8	1	Fästbeslag	Anchorage fitting	660225-4	
9	1	Skruv	Screw	191853-1	
10	1	Låsbricka	Lock washer	955951-9	
11	2	Skruv	Screw	191543-8	
12	2	Bricka	Washer	940097-9	
13	2	Fästknapp	Hang button	660634-7	
14	2	Skruv	Screw	190896-1	
15	2	Bricka	Washer	951713-7	

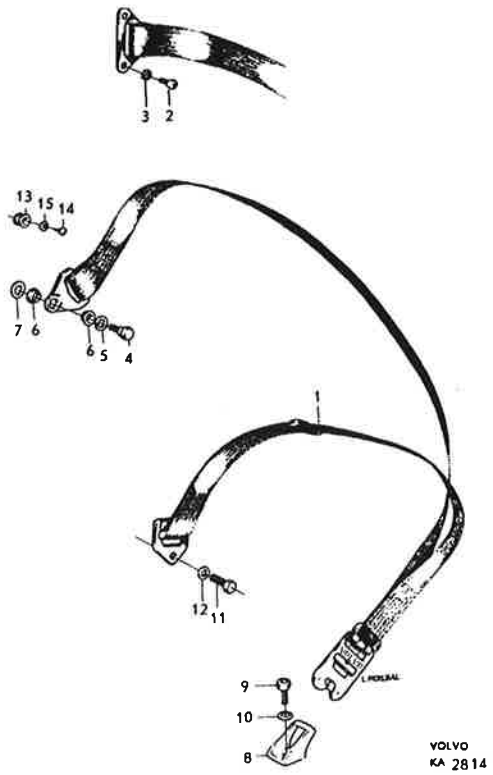

1. T o m chassi nr 41678 utom nr 41426, 41510-41513, 41520-41524, 41530 -41534, 41536, 41592, 41593, 41595-41611, 41613-41648,,41650-41677.
2. Fr o m chassi nr 41679 samt nr 41426, 41510-41513, 41520-41524, 41530-41534, 41536, 41592, 41593, 41595-41611, 41613-41648, 41650-41677.

1. Up to chassis No 41678 except Nos 41426, 41510-41513, 41520-41524, 41530-41534, 41536, 41592, 41593, 41595-41611, 41613-41648, 41650-41677.
2. W e f chassis No 41679 and Nos 41426, 41510-41513, 41520-41524, 41530-41534, 41536, 41592, 41593, 41595-41611, 41613-41648, 41650-41677.

Pos Fig.	Antal Qty.	Benämning	Description	Det. nr Part No.	Anmärkning Notes
		Grupp 2a	Group 2a		
		Kolvringssats, std d	Piston ring set, std	54490-8	
		0,020" öd	0.020" os	54493-2	B4B
		0,030" öd	0.030" os	54494-0	
		0,040" öd	0.040" os	54495-7	
		std d	std	275200-4	
		0,020" öd	0.020" os	275202-0	
		0,030" öd	0.030" os	275203-8	B14A
		0,040" öd	0.040" os	275204-6	
		0,050" öd	0.050" os	275205-3	
		std d	std	275215-2	
		0,020" öd	0.020" os	275217-8	
		0,030" öd	0.030" os	275218-6	B16A, B16B
		0,040" öd	0.040" os	275219-4	
		0,050" öd	0.050" os	275220-2	
		Kolvsats, std d, klass A	Piston set, std, class A	275138-6	1) B4B
		A	A	275125-3	2) B4B, B14A
		B	B	275139-4	1) B4B
		B	B	275126-1	2) B4B, B14A
		C	C	275140-2	1) B4B
		C	C	275127-9	2) B4B, B14A
		D	D	275141-0	1) B4B
		D	D	275128-7	2) B4B, B14A
		E	E	275142-8	1) B4B
		E	E	275129-5	2) B4B, B14A
		F	F	275143-6	1) B4B
		F	F	275130-3	2) B4B, B14A
		G	G	275144-4	1) B4B
		G	G	275131-1	2) B4B, B14A
		H	H	275145-1	1) B4B
		H	H	275132-9	2) B4B, B14A
		Kolvsats, 0,020" öd	Piston set, 0.020" os	275147-7	1) B4B
		0,020" öd	0.020" os	275134-5	2) B4B, B14A
		0,030" öd	0.030" os	275148-5	1) B4B
		0,030" öd	0.030" os	275135-2	2) B4B, B14A
		0,040" öd	0.040" os	275149-3	1) B4B
		0,040" öd	0.040" os	275136-0	2) B4B, B14A
		0,050" öd	0.050" os	275150-1	1) B4B
		0,050" öd	0.050" os	275137-8	2) B4B, B14A
		Kolvsats, std d, klass A	Piston set, std, class A	275112-1	
		B	B	275113-9	
		C	C	275114-7	
		D	D	275115-4	B16A, B16B
		E	E	275116-2	
		F	F	275117-0	
		G	G	275118-8	
		H	H	275119-6	

1. Övre kolvringspårets bredd = 2,5 mm.
2. Övre kolvringspårets bredd = 1,5 mm.

1. Upper piston ring groove width = 2.5 mm.
2. Upper piston ring groove width = 1.5 mm.

PV 445, P 210

Satsförpackningar "Specifikation" se Specialkatalog
Parts kits "Specification"; see Special Catalogue

Pos Fig.	Antal Qty.	Benämning	Description	Det. nr Part No.	Anmärkning Notes
		Grupp 2a	Group 2a		
		Kolvsats, 0,020" öd	Piston set, 0.020" os	275121-2	
		0,030" öd	0.030" os	275122-0	B16A, B16B
		0,040" öd	0.040" os	275123-8	
		0,050" öd	0.050" os	275124-6	
		Låsbrickssats	Lock washer set	54092-2	
		Packningssats, helrenovering	Gasket set, overhaul	54325-6	B4B
		helrenovering	overhaul	54963-4	B14A
		helrenovering	overhaul	54970-9	B16A
		helrenovering	overhaul	54972-5	B16B
		insugnings-och avgasrör	manifolds	54420-5	B4B
		insugnings-och avgasrör	manifolds	54423-9	B14A
		insugnings-och avgasrör	manifolds	275401-8	B16A, B16B
		oljefilter	oil filter	54067-4	B4B
		sotning	decarbonizing	54965-9	1) B4B
		sotning	decarbonizing	54327-2	B4B
		sotning	decarbonizing	65964-2	B14A
		sotning	decarbonizing	54971-7	B16A
		sotning	decarbonizing	54973-3	B16B
		Vevaxellagersats, std d	Crankshaft bearing set, std	276686-3	
		0,010" ud	0.010" us	276687-1	
		0,020" ud	0.020" us	276688-9	B4B, B16A
		0,030" ud	0.030" us	276689-7	
		std d	std	276690-5	
		0,010" ud	0.010" us	276691-3	
		0,020" ud	0.020" us	276692-1	B14A, B16B
		0,030" ud	0.030" us	276693-9	
		Vevstakslagersats, std d	Connecting rod bearing set, std	276650-9	
		0,010" ud	0.010" us ..	276651-7	
		0,020" ud	0.020" us ..	276652-5	B4B
		0,030" ud	0.030" us ..	276653-3	
		std d	std	276654-1	
		0,010" ud	0.010" us ..	276655-8	
		0,020" ud	0.020" us ..	276656-6	B14A, B16B
		0,030" ud	0.030" us ..	276657-4	
		std d	std	276658-2	
		0,010" ud	0.010" us ..	276659-0	
		0,020" ud	0.020" us ..	276660-8	B16A
		0,030" ud	0.030" us ..	276661-6	
		Grupp 2b	Group 2b		
		Vattenpumpsats	Water pump set	54609-3	

1. Sotning, slipning och kolvringsbyte.

1. Decarbonizing, valve grinding and piston ring replacement.

Pos Fig.	Antal Qty.	Benämning	Description	Det. nr Part No.	Anmärkning Notes
		Grupp 2c	Group 2c		
		Membransats, bensinpump	Diaphragm set, fuel pump	276223-5	
		förgasare, Zenith	carburetter, Zenith ..	237058-3	B16A
		Monteringssats, flottörhus, SU ...	Installation set, float chamber, SU ..	276404-1	B16B
		Packningssats, förgasare, Zenith	Gasket set, carburetter, Zenith ..	275419-0	B4B
		förgasare, Zenith	carburetter, Zenith ..	275418-2	B16A
		förgasare, SU ...	carburetter, SU	275420-8	B14A, B16B
		Renoveringssats, bensinpump	Overhaul set, fuel pump	276224-3	
		förgasare, Zenith	carburetter, Zenith ..	276351-4	B4B
		förgasare, Zenith	carburetter, Zenith ..	276413-2	B16A
		förgasare, SU ..	carburetter, SU	276217-7	B16B
		Grupp 2d	Group 2d		
		Chokereglagesats	Choke linkage set	276382-9	B16A
		Grupp 3	Group 3		
		Tändledningssats	Ignition cable set	275652-6	
		Strålkastarsats	Headlamp set	54895-8	
		Grupp 4	Group 4		
		Lamellbeläggsats	Clutch disk set	54033-6	
		Packnings- och låsringssats	Gasket and lock ring set	276357-1	H6
				276392-8	M4
		Packningssats	Gasket set	275417-4	M4
				275415-8	M40
		Grupp 5	Group 5		
		Bromsbeläggsats	Brake lining set	275800-1	1,2,3)
				275814-2	1,3,4)
		framhjul	front wheel	275846-4	1,2,5)
		framhjul	front wheel	275852-2	1,4,5)
		bakhjul	rear wheel	275848-0	1,2,5)
		bakhjul	rear wheel	275863-9	1,4,5)
		Tryckpumpsrenoveringssats	Master cylinder overhaul set	276492-6	

1. För 2 hjul.
2. Avsedd för nitning.
3. P 44505-44508 t o m chassi nr 27153.
   P 44511 t o m chassi nr 3830.
   P 2100, P 2101 t o m chassi nr 45321 utom nr 45095-45097, 45113, 45114, 45140, 45149-45155, 45168-45170, 45172-45209, 45211, 45213, 45215-45219, 45221-45320.
4. Avsedd för limning.
5. P 44505-44508 fr o m chassi nr 27154.
   P 44511 fr o m chassi nr 3831.
   P 2100, P 2101 fr o m chassi nr 45322 samt nr 45095-45097, 45113, 45114, 45140, 45149-45155, 45168-45170, 45172-45209, 45211, 45213, 45215-45219, 45221-45320.

1. For 2 wheels.
2. Riveting.
3. P 44505-44508 up to chassis No 27153.
   P 44511 up to chassis No 3830.
   P 2100, P 2101 up to chassis No 45321 except Nos 45095-45097, 45113, 45114, 45140, 45149-45155, 45168-45170, 45172-45209, 45211, 45213, 45215-45219, 45221-45320.
4. Bonding.
5. P 44505-44508 w e f chassis No 27154.
   P 44511 w e f chassis No 3831.
   P 2100, P 2101 w e f chassis No 45322 and Nos 45095-45097, 45113, 45114, 45140, 45140-45155, 45168-45170, 45172-45209, 45211, 45213, 45215-45219, 45221-45320.

PV 445, P 210

Satsförpackningar
"Specifikation" se Specialkatalog

Parts kits
"Specification"; see Special Catalogue

Pos Fig.	Antal Qty.	Benämning	Description	Det. nr Part No.	Anmärkning Notes
		Grupp 6	Group 6		
		Framvagnsrenoveringssats, mindre ..	Front section renovating set, small	54788-5	
		Länkarmssats, övre, yttre	Control arm set, upper, outer	54920-4	1)
		övre, yttre	upper, outer	54925-3	2)
		övre, inre	upper, inner	54921-2	
		undre, yttre	lower, outer	54922-0	
		Mellanarmssats	Steering idler arm set	54923-8	3)
				54927-9	4)
		Spindelbultsats	King pin set	54011-2	5)
				54017-9	6)
		Styrinrättningsombussningssats	Steering gear rebushing set	54924-6	7)
				54926-1	8)
				54929-5	9)
		Stötdämparsats, fram	Shock absorber set, front	276440-5	10)
		fram	front	276450-4	11)
		Grupp 7	Group 7		
		Fjäderbultsats	Spring shackle bolt set	54936-7	
		Stötdämparsats, bak	Shock absorber set, rear	276441-3	
		Grupp 8	Group 8		
		Dörrlåssats	Door lock set	54876-8	
		Prydnadsbokstavssats	Embellisher letter set	276376-1	
		Sats för byte av, huvhållare	Sets for replacement of, hood lock	276409-0	
		kylargaller	radiator grille ..	276463-7	
		stötfångare	bumpers	276421-5	12)
		skärmar, fram ..	fenders, front ..	276466-0	

1. P 44505 t o m chassi nr 1043.
   P 44506 t o m chassi nr 5107 utom nr 5093-5095.
   P 44507-44508 t o m chassi nr 26.
   P 44511 t o m chassi nr 3453.
2. P 44505 fr o m chassi nr 1044.
   P 44506 fr o m chassi nr 5108 samt nr 5093-5095.
   P 44507-44508 fr o m chassi nr 27.
   P 44511 fr o m chassi nr 3454.
   P 2100, P 2101.
3. P 44506 t o m chassi nr 8.
   P 44511 t o m chassi nr 2771.
4. P 44505.
   P 44506 fr o m chassi nr 9.
   P 44507-44508.
   P 44511 fr o m chassi nr 2772.
5. P 44511 t o m chassi nr 1600.
6. P 44505-44508.
   P 44511 fr o m chassi nr 1601.
7. För styrinrättning 27690 och 250024.
8. För styrinrättning 250051.
9. För styrinrättning 250081 och 250098.
10. Samtliga utom vagnar märkta 5081, S-1144 och S-1146.
11. För vagnar märkta 5081, S-1144 och S-1146.
12. För främre stötfångarskena, halvsats.

1. P 44505 up to chassis No 1043.
   P 44506 up to chassis No 5107 except Nos 5093-5095.
   P 44507-44508 up to chassis No 26.
   P 44511 up to chassis No 3453.
2. P 44505 w e f chassis No 1044.
   P 44506 w e f chassis No 5108 and Nos 5093-5095.
   P 44507-44508 w e f chassis No 27.
   P 44511 w e f chassis No 3454.
   P 2100, P 2101.
3. P 44506 up to chassis No 8.
   P 44511 up to chassis No 2771.
4. P 44505.
   P 44506 w e f chassis No 9.
   P 44507-44508.
   P 44511 w e f chassis No 2772.
5. P 44511 up to chassis No 1600.
6. P 44505-44508.
   P 44511 w e f chassis No 1601.
7. For steering gears 27690 and 250024.
8. For steering gear 250051.
9. For steering gears 250081 and 250098.
10. All chassis except those marked 5081, S-1144 and S-1146.
11. For chassis marked 5081, S-1144 and S-1146.
12. For front bumper rail, half set.